Модуль із котушкою оптоволокна 15 км SE

Посібник користувача

PILOTIX™

2026

Зміст

1. **Огляд продукту** 3

1.1. Визначення індикаторів LED 5

2. **Кут встановлення** 6

3. **Встановлення та налаштування** 7

4. **Безпека та відповідність вимогам** 9

Контакти: 9

1. Огляд продукту

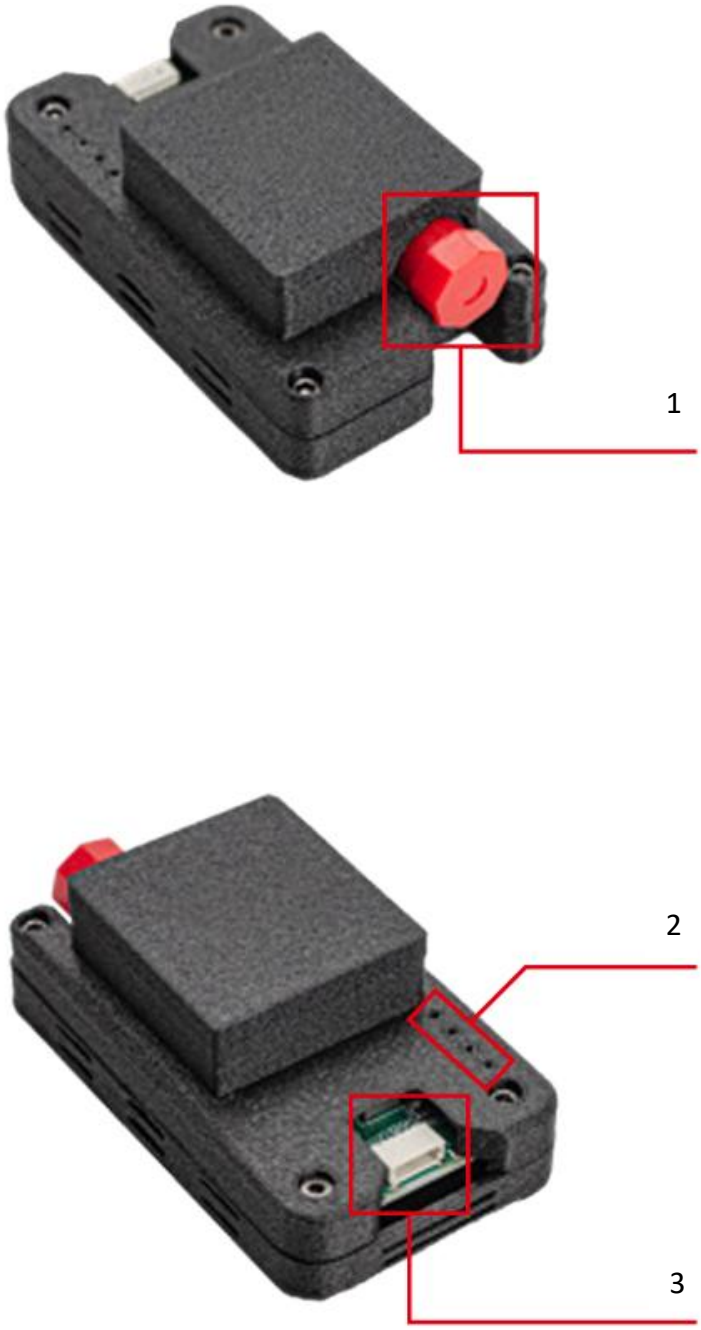

Рис.1. Повітряний модуль

1. Оптоволоконний інтерфейс повітряної сторони
2. Індикатор LED
3. Послідовний порт SH1.0

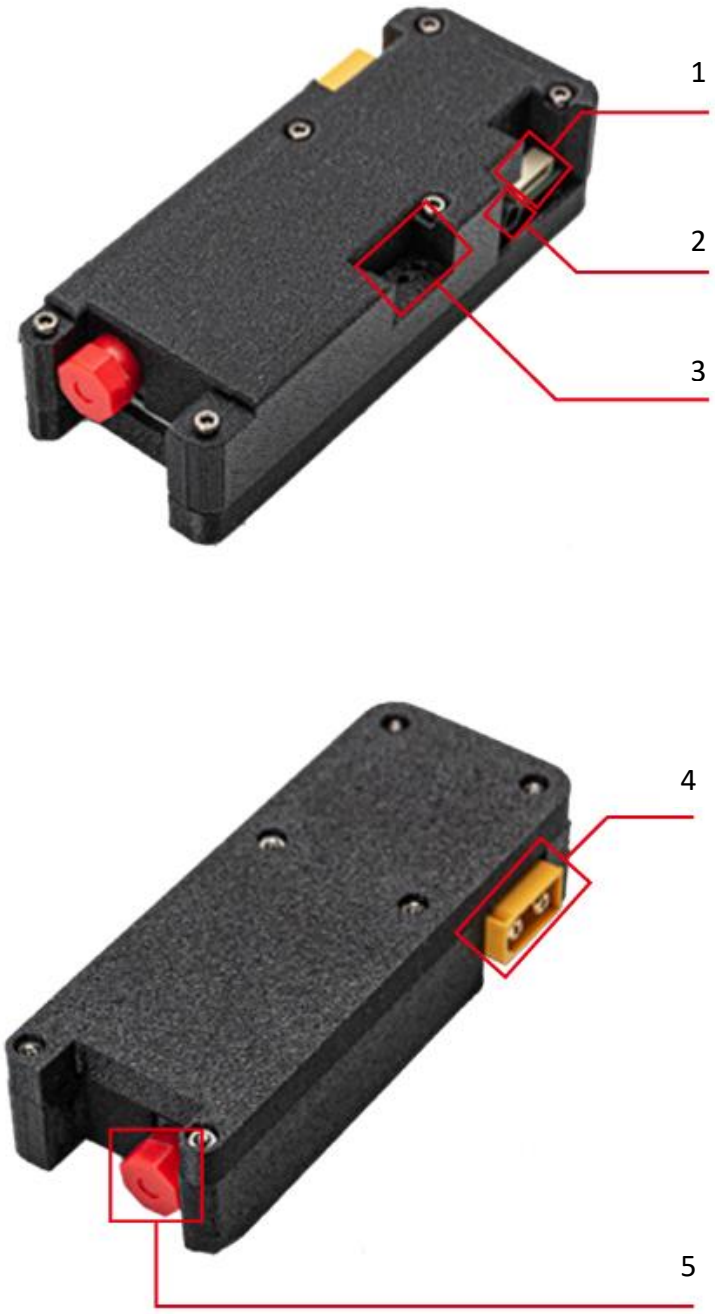

Рис.2. Наземний модуль

1. Послідовний порт SH1.0
2. Порт відеовиходу
3. Індикатор LED
4. Роз'єм живлення
5. Оптоволоконний інтерфейс наземної сторони

1.1. Визначення індикаторів LED

Рис.3. Індикатори LED повітряного модуля

- Індикатор живлення
- Індикатор відображення оптоволокна
- Індикатор сигналу зображення
- Індикатор сигналу даних

Рис.4. Індикатори LED наземного модуля

- Індикатор живлення
- Індикатор відображення оптоволокна
- Індикатор сигналу зображення
- Індикатор сигналу даних

2. Кут встановлення

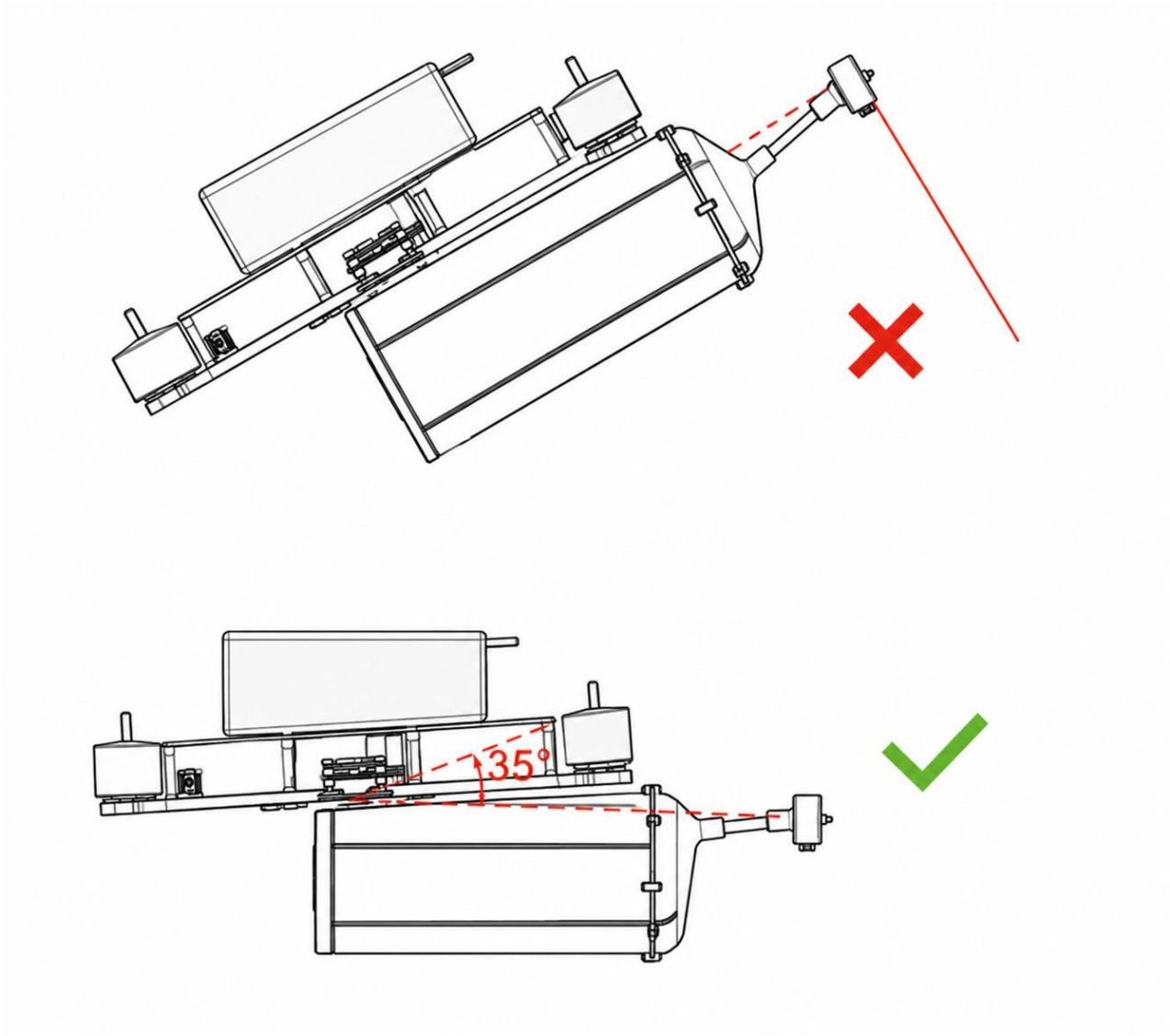

Рис.5. Схема кута встановлення

Застереження щодо встановлення

1. Під час встановлення котушки з оптоволокном вихідне сопло котушки має бути якомога далі від повітряного гвинта, при цьому слід приділити особливу увагу центру ваги літального апарата.
2. Встановлення котушки з оптоволокном має спиратися на кут нахилу літального апарата; на монтажному кронштейні слід передбачити певний кут (як показано на малюнку). Монтажний кут має бути близьким до кута нахилу, щоб вихід котушки був горизонтальним.
3. Намотування оптоволокна виконується спеціальним клеєм; перші 200 метрів — це зона нанесення клею, в якій швидкість польоту літального апарата слід підтримувати сталою на рівні 0,5 mph. Швидкість польоту слід тримати в межах 30 км/год або 8 м/с, щоб уникнути польоту на високій швидкості в зоні клею.

3. Встановлення та налаштування

3.1. Підготовка перед використанням котушки

Перед використанням зніміть захисний ковпачок із порту оптоволокна FC на виході котушки та вставте оптоволокно в інтерфейс FC модуля наземної сторони.

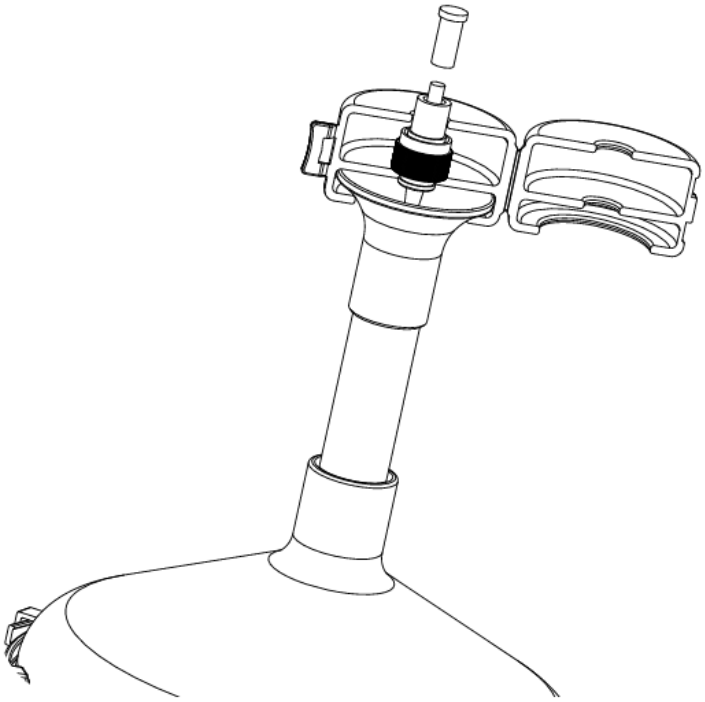

Рис.6. Підготовка перед використанням

3.2. Бездротове з'єднання наземної сторони

1. Підключіть кабель SH1.0 повітряної сторони до польотного контролера.
2. Підключіть кабель SH1.0 наземної сторони до приймача та відеопередавача.
3. Закріпіть повітряну сторону та котушку з оптоволокном; подбайте про те, щоб сопло оптоволокна було якомога далі від гвинтів дрона, щоб уникнути заплутування й аварії.
4. Підключіть оптоволоконний кабель: з'єднайте порти FC на обох кінцях котушки з оптоволокном із портом FC повітряної сторони та портом FC наземної сторони, враховуючи, що кінець із соплом підключається до порту FC наземної сторони.
5. Після повного заряджання вставте літієву батарею наземної сторони в роз'єм наземної сторони.

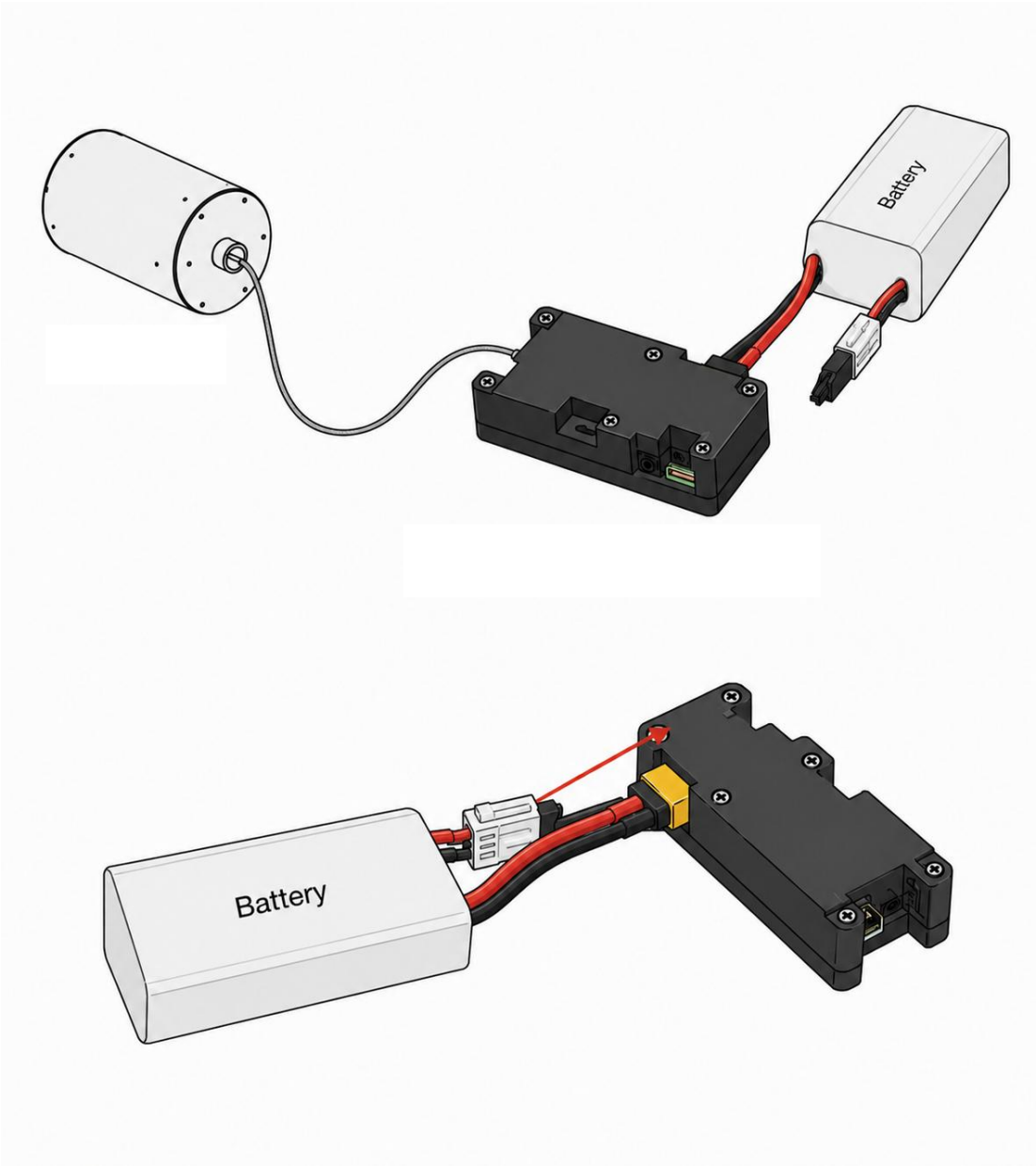

Рис.7. Схема підключення

4. Безпека та відповідність вимогам

● Вхідна напруга 11,1-26 В перебуває в безпечному діапазоні; не перевищуйте граничну напругу, не опускайтеся нижче неї та не змінюйте полярність (плюс і мінус).

● Не згинайте оптоволокно й не утворюйте з нього петлі, щоб його не перерізали гострі предмети й воно не зламалося.

● Подбайте про захист оптоволоконних роз'ємів та інтерфейсів FC; уникайте пилу, олії та води, а захисні ковпачки інтерфейсів тримайте щільно закрученими.

● Зберігати в прохолодному, сухому місці, захищеному від світла.

● Котушка з оптоволокном — це прецизійна конструкція: поводьтеся з нею обережно та зберігайте у вертикальному положенні.

Контакти:

WhatsApp: +420 777 054 888

Електронна пошта: support@pilotix.eu
Telegram: https://t.me/PilotixSupport_bot