Module avec bobine fibre optique 15 km SE

Manuel d'utilisation

PILOTIX™

2026

Sommaire

1. **Présentation du produit** 3
1.1. Définition des indicateurs LED 5
2. **Angle d'installation** 6
3. **Installation et configuration** 7
4. **Sécurité et conformité** 9
Contacts : 9

1. Présentation du produit

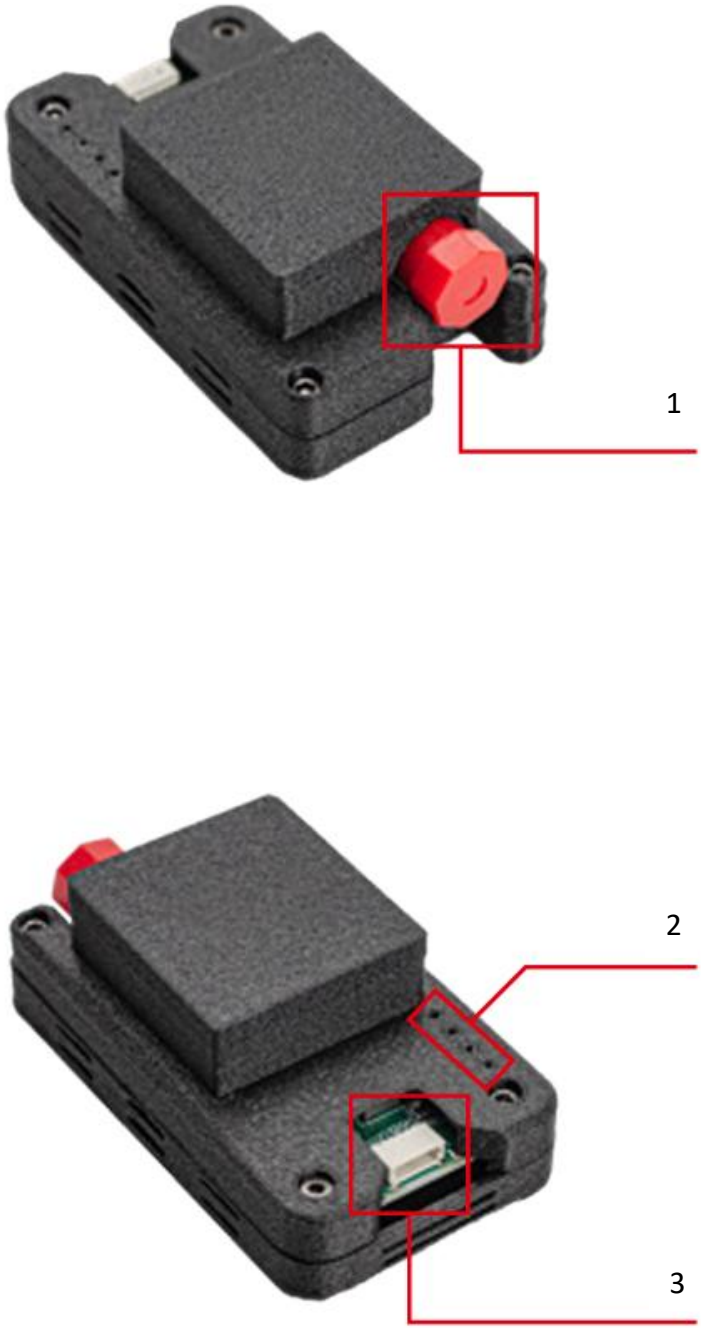

Fig.1. Unité aérienne

1. Interface fibre optique côté air
2. Indicateur LED
3. Port série SH1.0

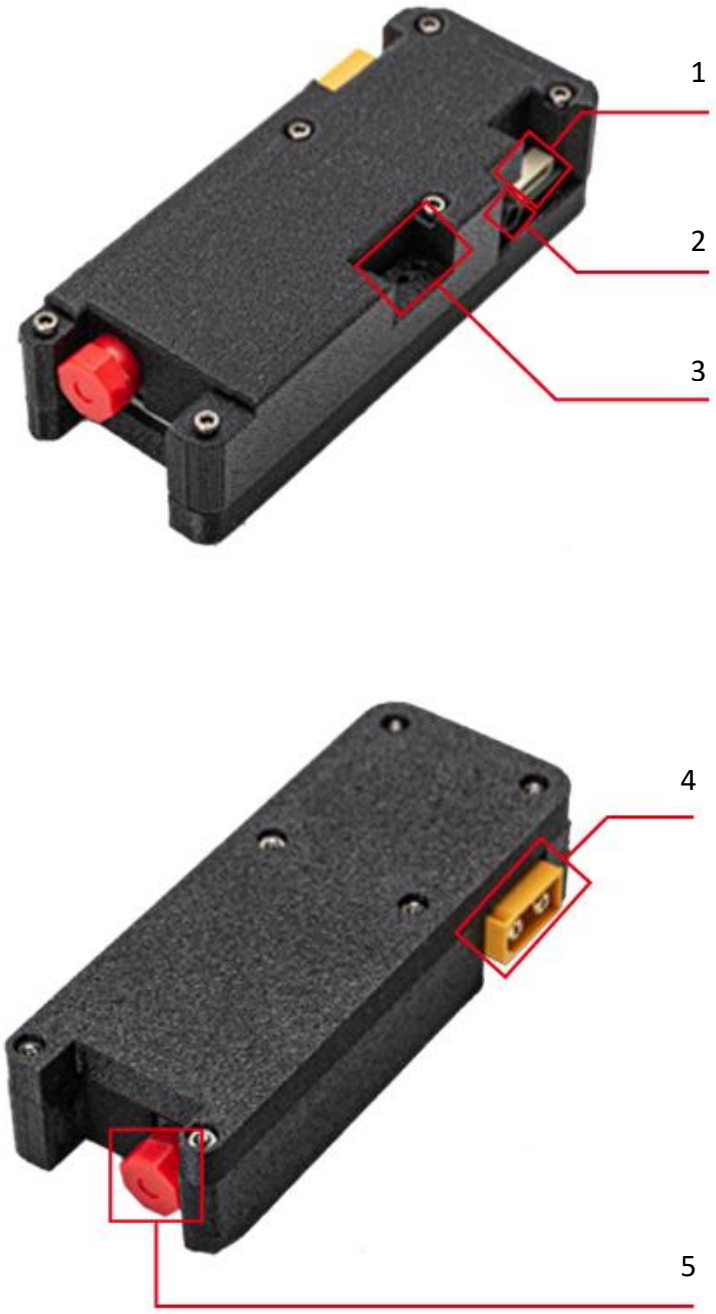

Fig.2. Unité au sol

1. Port série SH1.0
2. Port de sortie vidéo
3. Indicateur LED
4. Connecteur d'alimentation
5. Interface fibre optique côté sol

1.1. Définition des indicateurs LED

Fig.3. Indicateurs LED de l'unité aérienne

- Indicateur d'alimentation
- Indicateur de mappage de la fibre optique
- Indicateur de signal image
- Indicateur de signal de données

Fig.4. Indicateurs LED de l'unité au sol

- Indicateur d'alimentation
- Indicateur de mappage de la fibre optique
- Indicateur de signal image
- Indicateur de signal de données

2. Angle d'installation

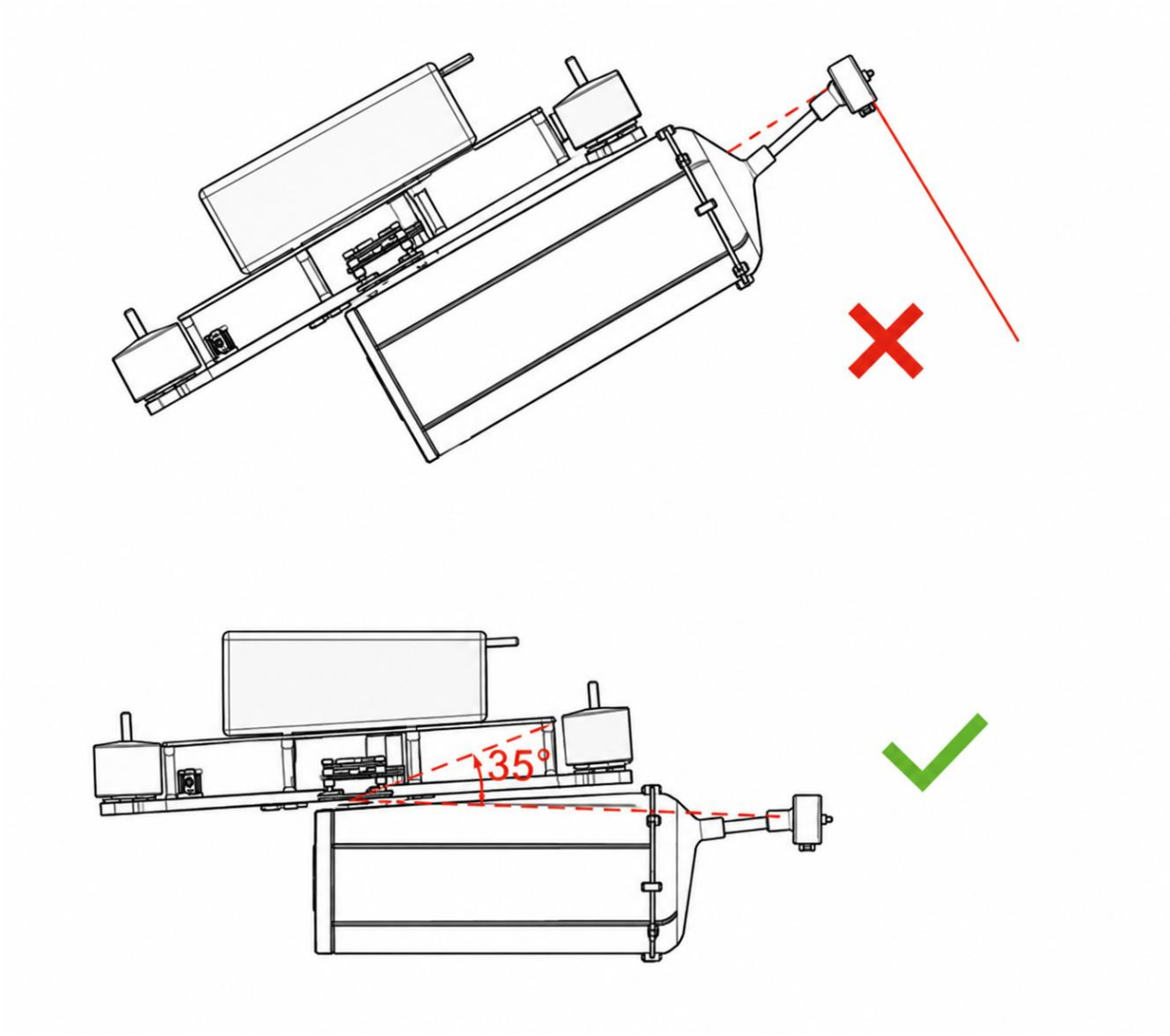

Fig.5. Schéma de l'angle d'installation

Précautions d'installation

1. Lors de l'installation de la bobine de fibre optique, la buse de sortie de la bobine doit être aussi éloignée que possible de l'hélice, en portant une attention particulière au centre de gravité de l'aéronef.
2. L'installation de la bobine de fibre optique doit tenir compte de l'angle d'inclinaison de l'aéronef ; un certain angle doit être prévu sur le support de montage (comme indiqué sur la figure). L'angle de montage doit être proche de l'angle d'inclinaison, de sorte que la sortie de la bobine soit horizontale.
3. Le bobinage de la fibre optique utilise une colle spéciale ; les 200 premiers mètres constituent la zone d'application de la colle, dans laquelle la vitesse de vol de l'aéronef doit être maintenue constante à 0,5 mph. La vitesse de vol doit être maintenue à moins de 30 km/h ou 8 m/s afin d'éviter un vol à grande vitesse dans la zone de colle.

3. Installation et configuration

3.1. Préparation avant l'utilisation de la bobine

Avant utilisation, retirez le capuchon de protection du port de fibre optique FC situé à la sortie de la bobine, puis insérez la fibre optique dans l'interface FC du module côté sol.

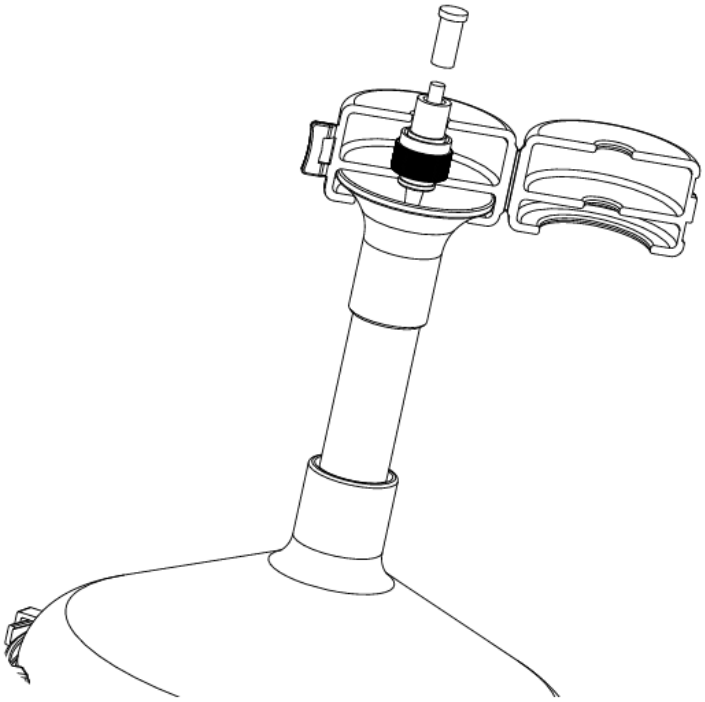

Fig.6. Préparation avant utilisation

3.2. Connexion sans fil côté sol

1. Branchez le câble SH1.0 du côté air sur le contrôleur de vol.
2. Branchez le câble SH1.0 du côté sol sur le récepteur et sur l'émetteur vidéo.
3. Fixez le côté air et la bobine de fibre optique ; veillez à ce que la buse de la fibre optique soit aussi éloignée que possible des hélices du drone afin d'éviter tout enchevêtrement et accident.
4. Raccordez le câble de fibre optique : reliez les ports FC situés aux deux extrémités de la bobine de fibre optique au port FC du côté air et au port FC du côté sol, en notant que l'extrémité de la buse se raccorde au port FC du côté sol.
5. Insérez la batterie au lithium du côté sol dans le connecteur du côté sol une fois qu'elle est complètement chargée.

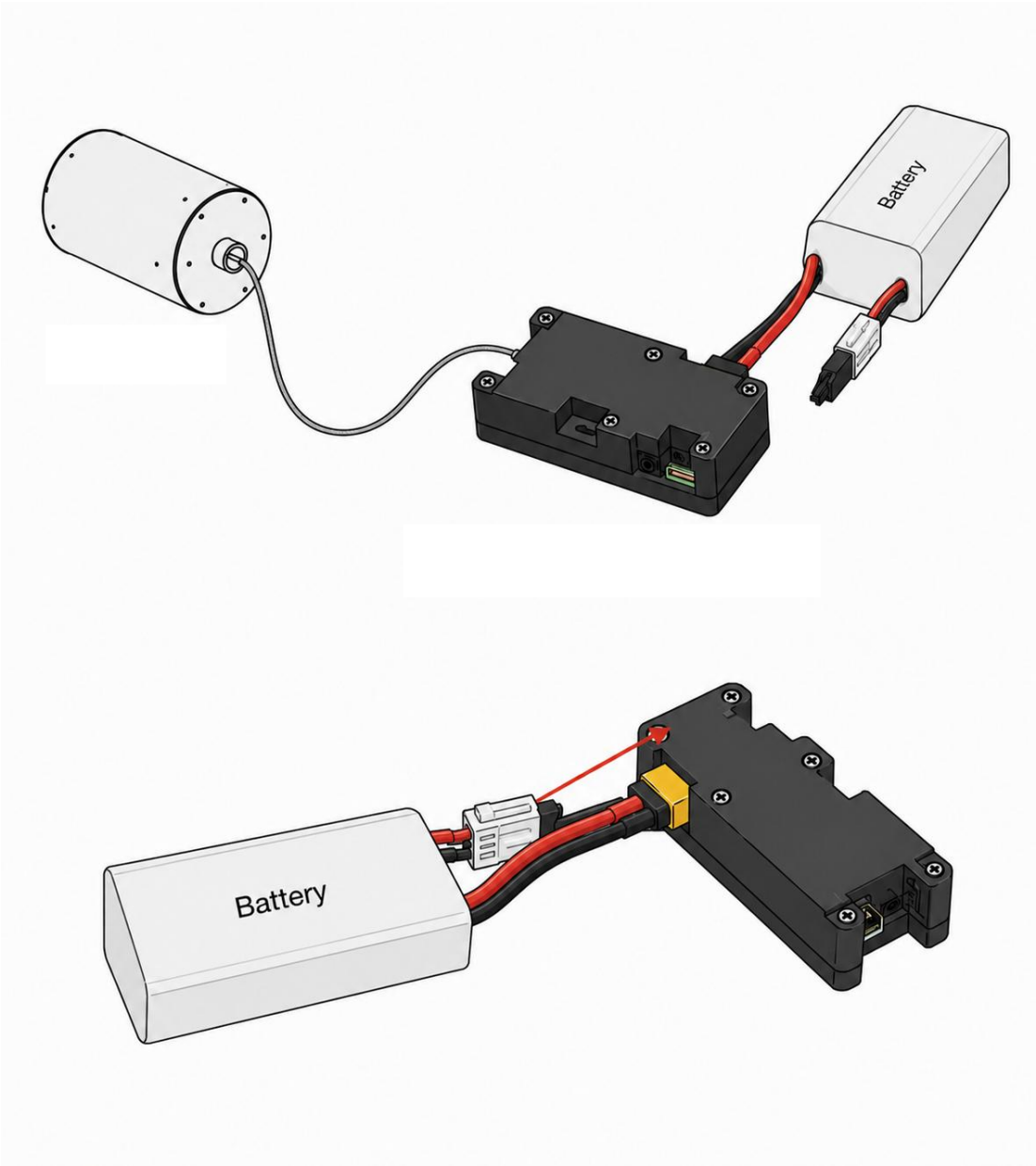

Fig.7. Schéma de raccordement

4. Sécurité et conformité

● La tension d'entrée de 11,1-26 V se situe dans la plage de sécurité ; ne dépassez pas la tension limite, ne descendez pas en dessous et n'inversez pas les pôles positif et négatif.

● Ne pliez pas la fibre optique et ne la formez pas en boucles, afin d'éviter qu'elle ne soit coupée par des objets tranchants et ne se rompe.

● Veillez à protéger les connecteurs de fibre optique et les interfaces FC ; évitez la poussière, l'huile et l'eau, et gardez les capuchons de protection des interfaces bien vissés.

● Stocker dans un endroit frais, sec et à l'abri de la lumière.

● La bobine de fibre optique est une structure de précision : manipulez-la avec précaution et stockez-la à la verticale.

Contacts :

WhatsApp: +420 777 054 888

E-mail : support@pilotix.eu
Telegram: https://t.me/PilotixSupport_bot