Modul mit 15-km-Glasfaserspule SE

Benutzerhandbuch

PILOTIX™

2026

Inhalt

1. **Produktübersicht** 3

1.1. Definition der LED-Anzeigen 5

2. **Montagewinkel** 6

3. **Installation und Einrichtung** 7

4. **Sicherheit und Konformität** 9

Kontakt: 9

1. Produktübersicht

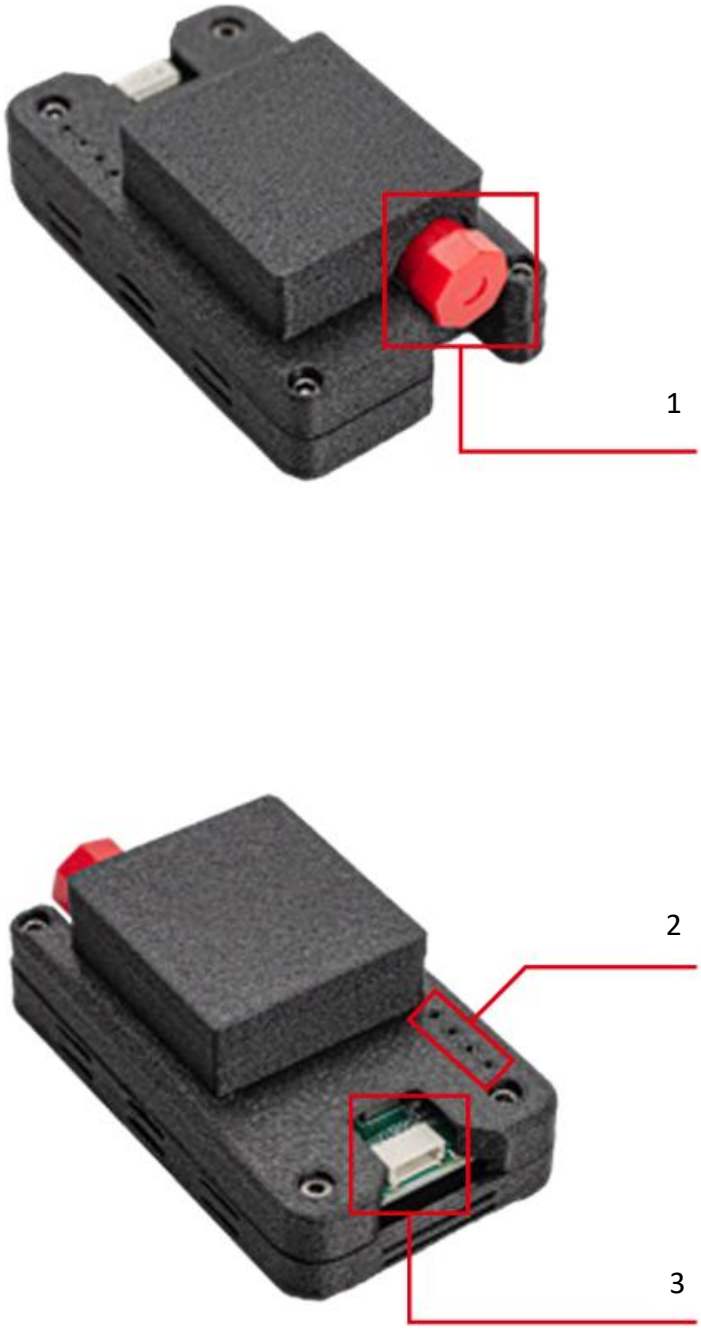

Abb.1. Luftmodul

1. Glasfaserschnittstelle der Luftseite
2. LED-Anzeige
3. Serieller Port SH1.0

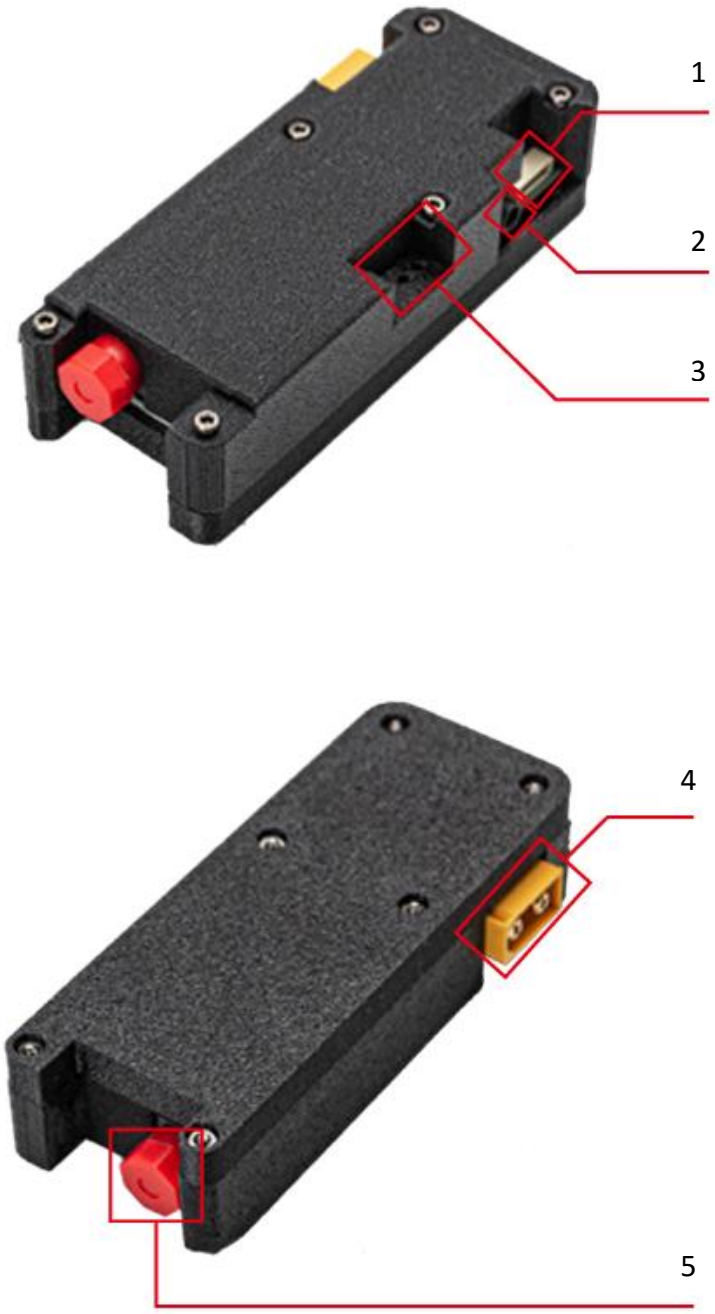

Abb.2. Bodenmodul

1. Serieller Port SH1.0
2. Videoausgang
3. LED-Anzeige
4. Stromanschluss
5. Glasfaserschnittstelle der Bodenseite

1.1. Definition der LED-Anzeigen

Abb.3. LED-Anzeigen des Luftmoduls

- Betriebsanzeige
- Anzeige der Glasfaserzuordnung
- Bildsignalanzeige
- Datensignalanzeige

Abb.4. LED-Anzeigen des Bodenmoduls

- Betriebsanzeige
- Anzeige der Glasfaserzuordnung
- Bildsignalanzeige
- Datensignalanzeige

2. Montagewinkel

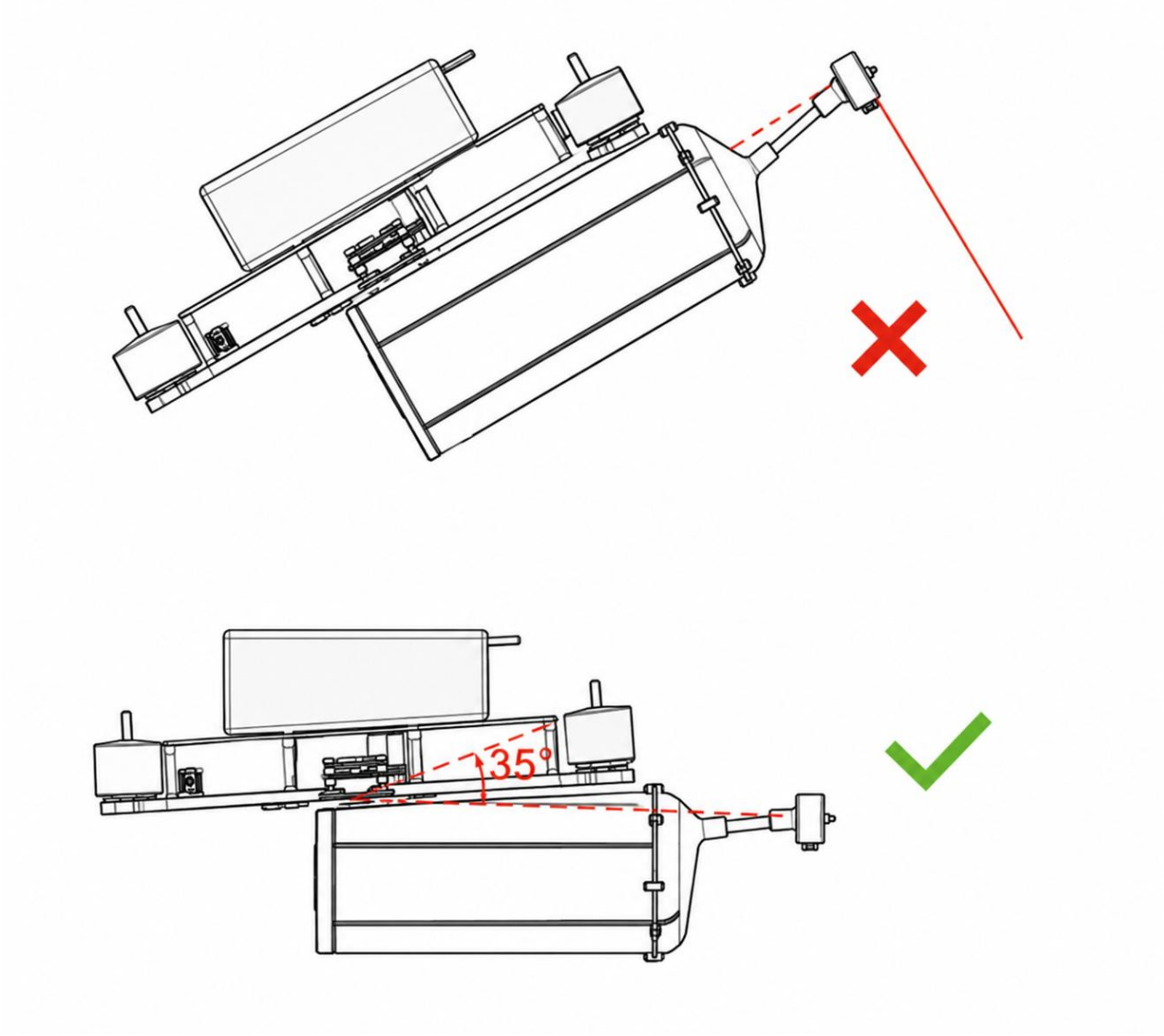

Abb.5. Diagramm des Montagewinkels

Montagehinweise

1. Beachten Sie bei der Montage der Glasfaserspule, dass die Austrittsdüse der Spule möglichst weit vom Propeller entfernt sein sollte; achten Sie dabei besonders auf den Schwerpunkt des Fluggeräts.
2. Die Montage der Glasfaserspule richtet sich nach dem Neigungswinkel des Fluggeräts; an der Halterung ist ein bestimmter Winkel vorzusehen (siehe Abbildung). Der Montagewinkel sollte dem Neigungswinkel nahekommen, sodass der Austrittswinkel der Glasfaserspule waagerecht ist.
3. Die Glasfaserwicklung verwendet einen speziellen Klebstoff; die ersten 200 Meter sind der Klebebereich, in dem die Fluggeschwindigkeit des Fluggeräts konstant bei 0,5 mph gehalten werden soll. Die Fluggeschwindigkeit sollte innerhalb von 30 km/h bzw. 8 m/s gehalten werden, um Hochgeschwindigkeitsflug im Klebebereich zu vermeiden.

3. Installation und Einrichtung

3.1. Vorbereitung vor der Verwendung der Spule

Entfernen Sie vor der Verwendung die Schutzkappe vom FC-Glasfaseranschluss am Ausgang der Glasfaserspule und führen Sie die Glasfaser in den FC-Anschluss des Bodenmoduls ein.

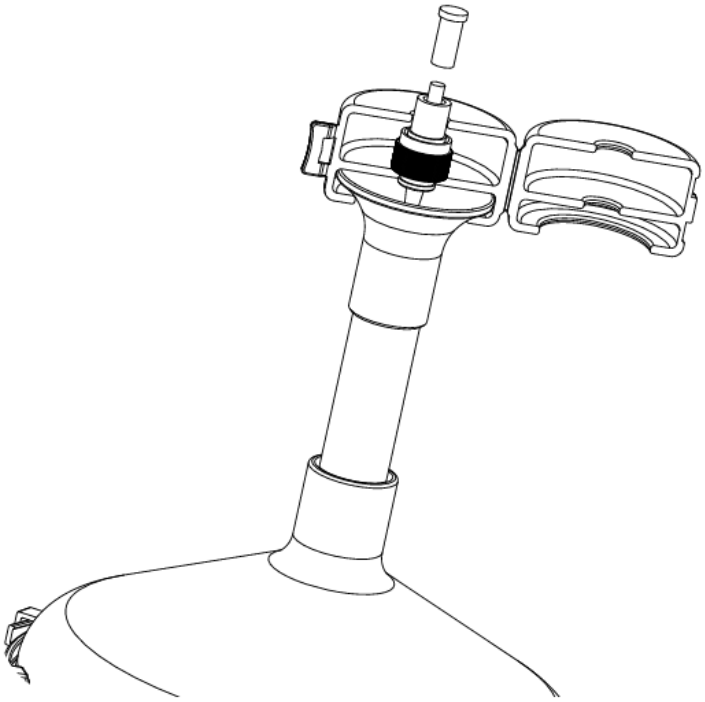

Abb.6. Vorbereitung vor der Verwendung

3.2. Drahtlose Verbindung der Bodenseite

1. Verbinden Sie das SH1.0-Kabel der Luftseite mit dem Flugcontroller.
2. Verbinden Sie das SH1.0-Kabel der Bodenseite mit dem Empfänger und dem Videosender.
3. Befestigen Sie die Luftseite und die Glasfaserspule; achten Sie darauf, dass die Austrittsdüse der Glasfaser möglichst weit von den Propellern der Drohne entfernt ist, um Verwicklungen und Unfälle zu vermeiden.
4. Verbinden Sie das Glasfaserkabel: Schließen Sie die FC-Anschlüsse an beiden Enden der Glasfaserspule an den FC-Anschluss der Luftseite und den FC-Anschluss der Bodenseite an; beachten Sie, dass das Düsenende mit dem FC-Anschluss der Bodenseite verbunden wird.
5. Stecken Sie den Lithium-Akku der Bodenseite nach vollständigem Laden in den Anschluss der Bodenseite.

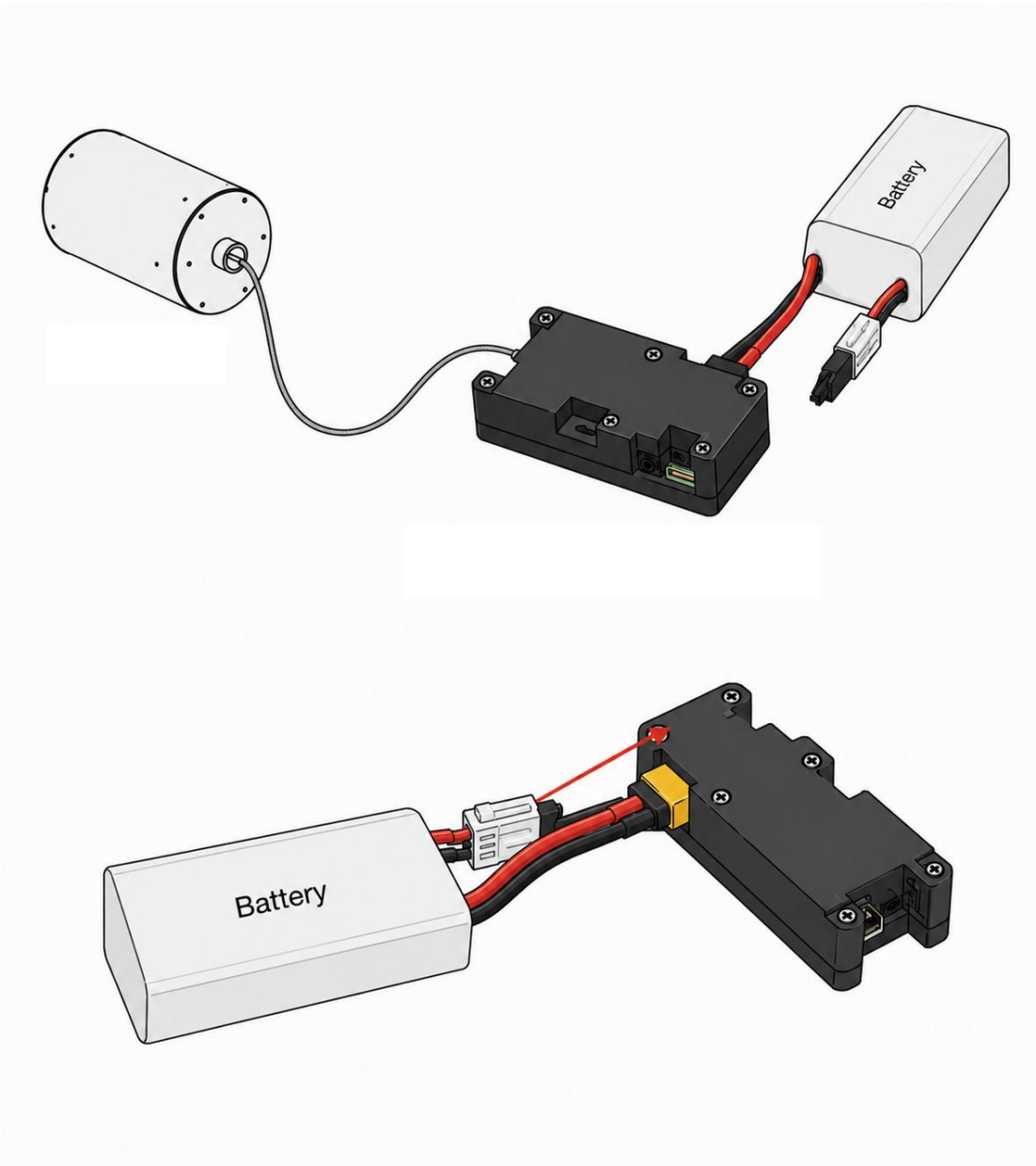

Abb.7. Anschlussdiagramm

4. Sicherheit und Konformität

● Die Eingangsspannung 11,1-26 V liegt im sicheren Bereich; überschreiten oder unterschreiten Sie die Grenzspannung nicht und vertauschen Sie Plus- und Minuspol nicht.

● Knicken Sie die Glasfaser nicht und legen Sie sie nicht in Schlaufen, damit sie nicht von scharfen Gegenständen durchtrennt wird und bricht.

● Achten Sie auf den Schutz der Glasfaserstecker und FC-Schnittstellen; halten Sie sie von Staub, Öl und Wasser fern und die Schutzkappen der Schnittstellen fest aufgeschraubt.

● An einem kühlen, trockenen und lichtgeschützten Ort lagern.

● Die Glasfaserspule ist ein Präzisionsbauteil: vorsichtig entnehmen und ablegen, senkrecht lagern.

Kontakt:

WhatsApp: +420 777 054 888

E-Mail: support@pilotix.eu
Telegram: https://t.me/PilotixSupport_bot