Modul s rolí optického vlákna 10 km SE

Uživatelská příručka

PILOTIX™

2026

Obsah

1. **Přehled produktu** 3

1.1. Definice indikátorů LED 5

2. **Montážní úhel** 6

3. **Instalace a nastavení** 7

4. **Bezpečnost a shoda** 9

Kontakty: 9

1. Přehled produktu

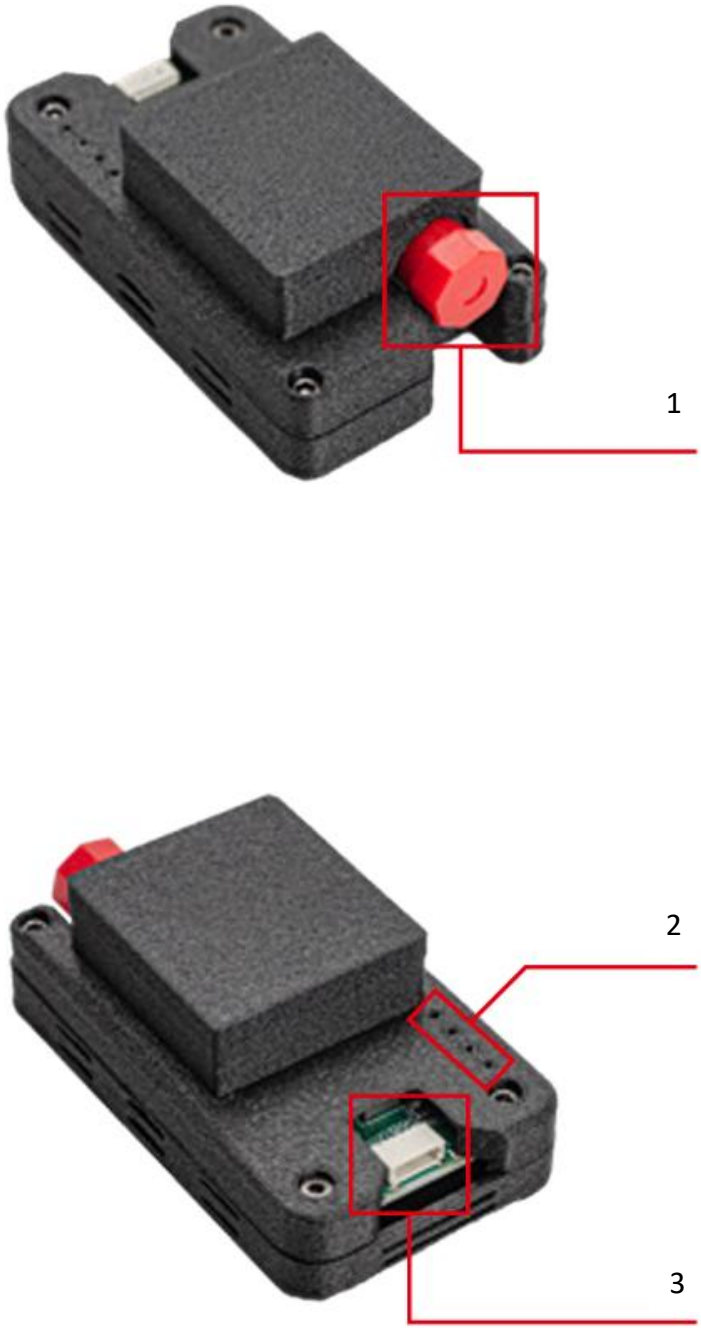

Obr.1. Vzdušná jednotka

1. Optické rozhraní vzdušné strany
2. Indikátor LED
3. Sériový port SH1.0

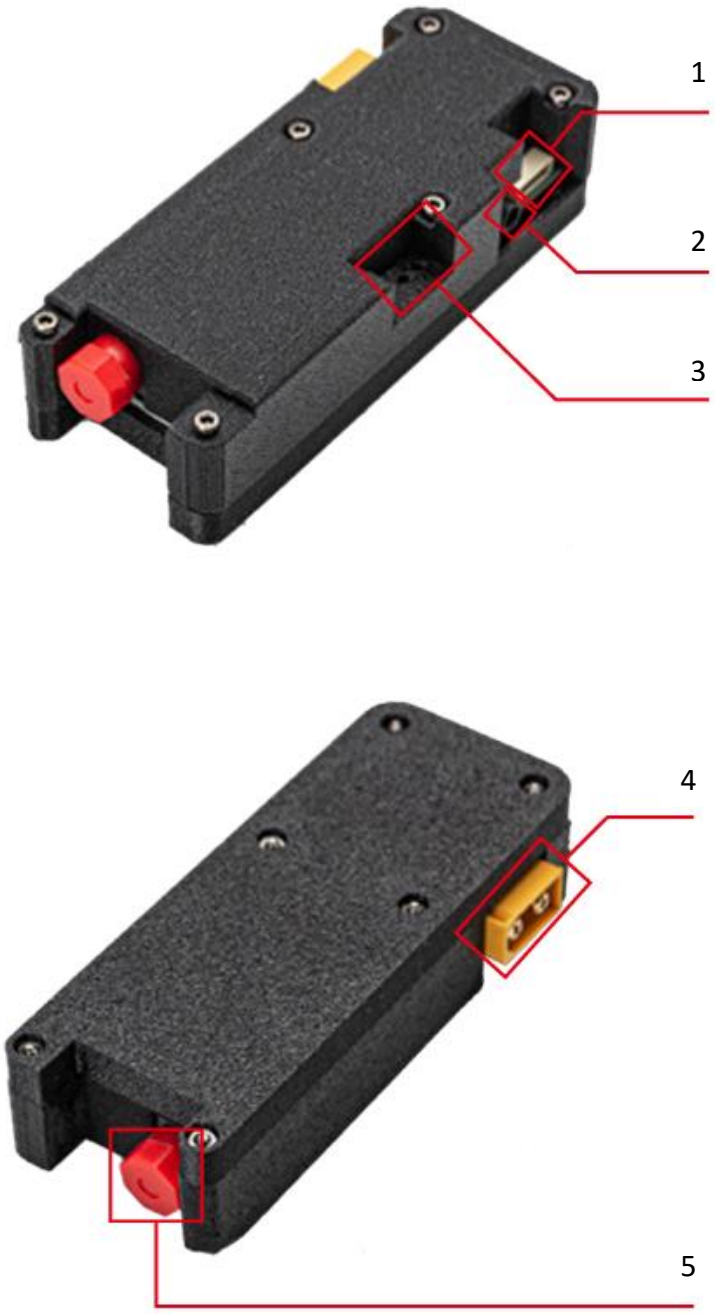

Obr.2. Pozemní jednotka

1. Sériový port SH1.0
2. Port video výstupu
3. Indikátor LED
4. Napájecí konektor
5. Optické rozhraní pozemní strany

1.1. Definice indikátorů LED

Obr.3. Indikátory LED vzdušné jednotky

- Indikátor napájení
- Indikátor mapování optického vlákna
- Indikátor obrazového signálu
- Indikátor datového signálu

Obr.4. Indikátory LED pozemní jednotky

- Indikátor napájení
- Indikátor mapování optického vlákna
- Indikátor obrazového signálu
- Indikátor datového signálu

2. Montážní úhel

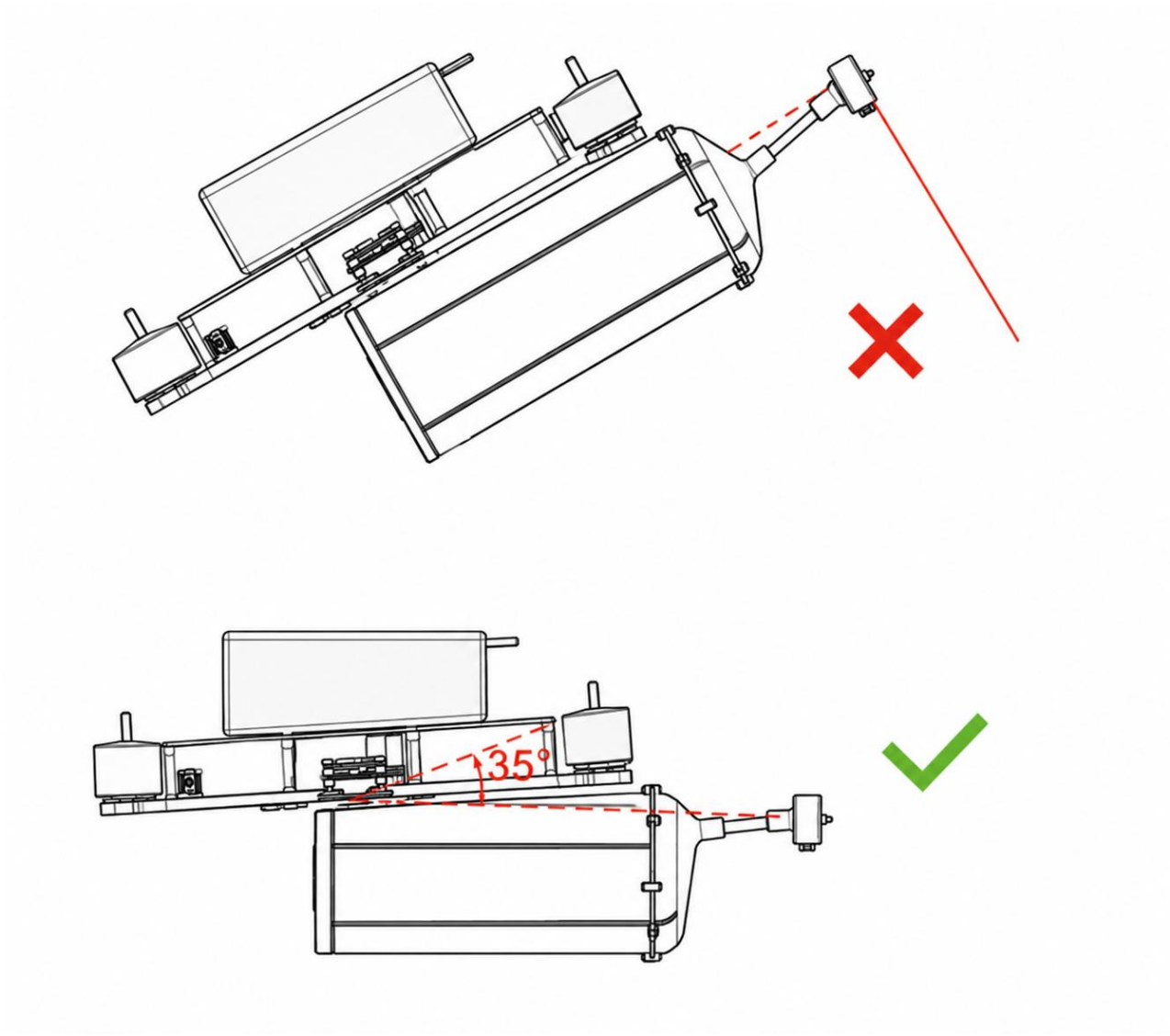

Obr.5. Schéma montážního úhlu

Upozornění k instalaci

1. Při instalaci cívky s optickým vláknem by měla být výstupní tryska cívky co nejdále od vrtule, přičemž je třeba věnovat zvláštní pozornost těžišti letounu.
2. Instalace cívky s optickým vláknem se řídí úhlem náklonu letounu; na montážním držáku je třeba ponechat určitý úhel (jak je znázorněno na obrázku). Montážní úhel by měl být blízký úhlu náklonu, aby byl výstup cívky vodorovný.
3. Navíjení optického vlákna používá speciální lepidlo; prvních 200 metrů je oblast nanesení lepidla, v níž je třeba udržovat rychlost letu letounu konstantní na 0,5 mph. Rychlost letu je třeba udržovat do 30 km/h nebo 8 m/s, aby se zabránilo vysokorychlostnímu letu v oblasti lepidla.

3. Instalace a nastavení

3.1. Příprava před použitím cívky

Před použitím sejměte ochranný kryt z optického portu FC na výstupu cívky a zasuňte optické vlákno do rozhraní FC modulu pozemní strany.

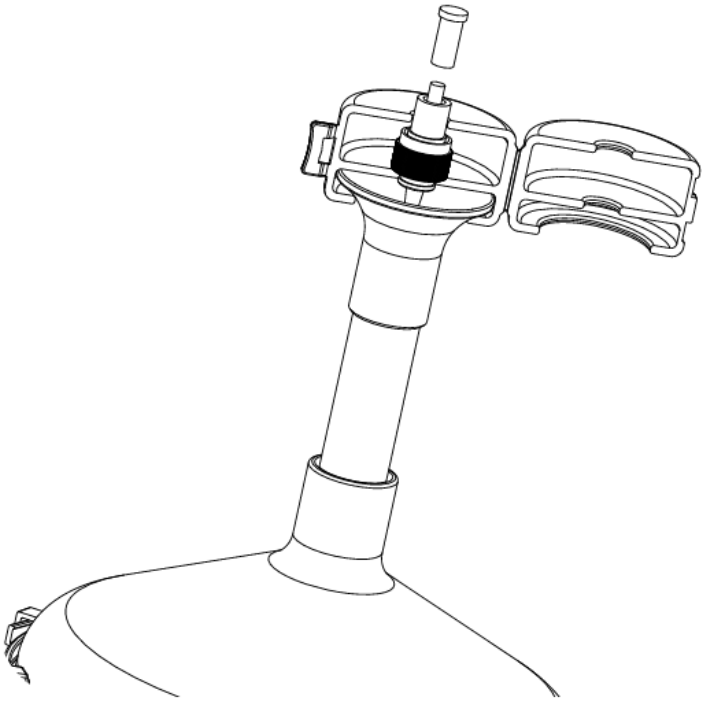

Obr.6. Příprava před použitím

3.2. Bezdrátové připojení pozemní strany

1. Připojte kabel SH1.0 vzdušné strany k letovému řadiči.
2. Připojte kabel SH1.0 pozemní strany k přijímači a video vysílači.
3. Upevněte vzdušnou stranu a cívku s optickým vláknem; dbejte na to, aby tryska optického vlákna byla co nejdále od vrtulí dronu, aby nedošlo k zapletení a nehodě.
4. Připojte optický kabel: propojte porty FC na obou koncích cívky s optickým vláknem s portem FC vzdušné strany a portem FC pozemní strany; mějte na paměti, že konec u trysky se připojuje k portu FC pozemní strany.
5. Po úplném nabití zasuňte lithiovou baterii pozemní strany do konektoru pozemní strany.

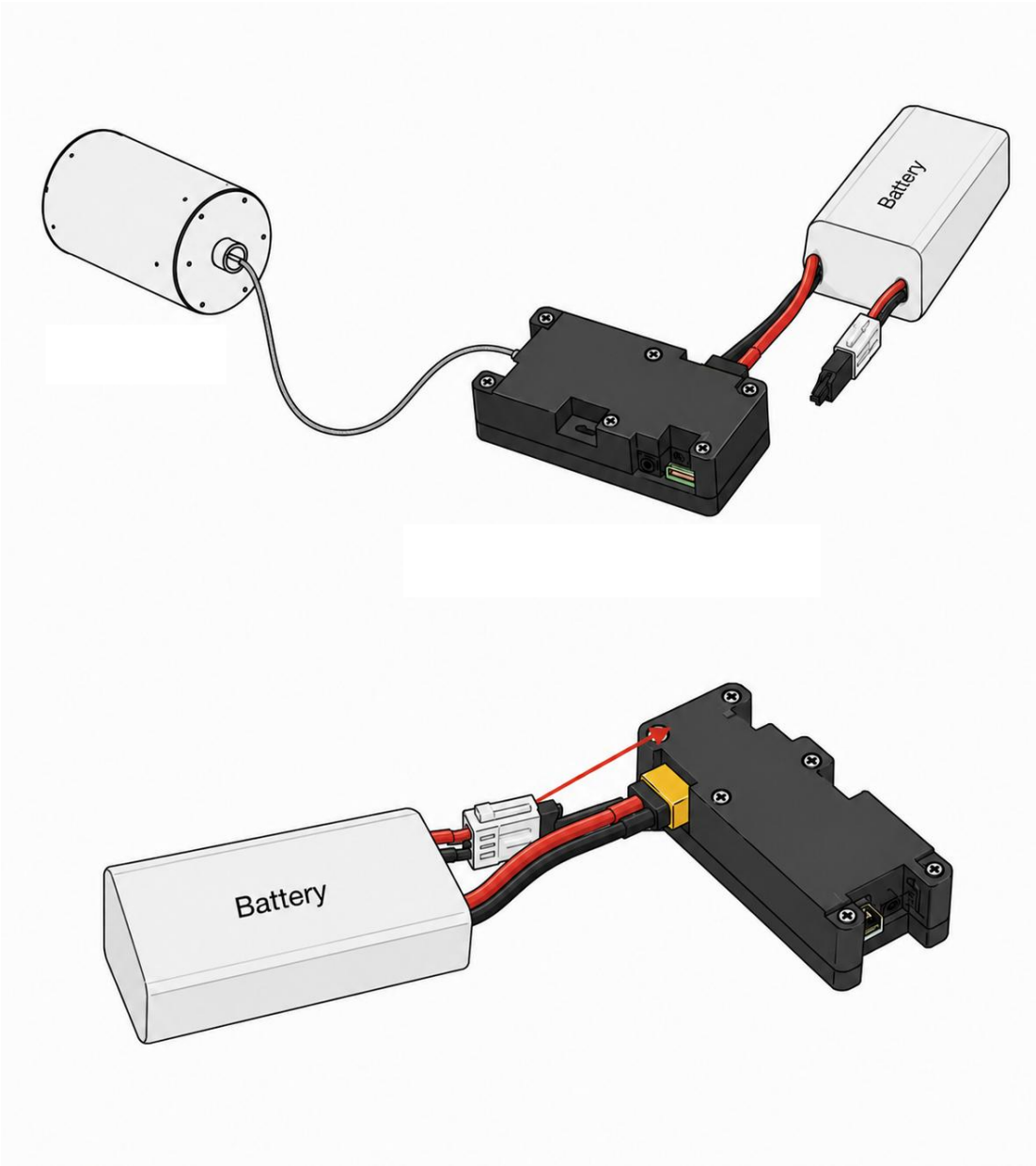

Obr.7. Schéma připojení

4. Bezpečnost a shoda

● Vstupní napětí 11,1-26 V je v bezpečném rozsahu; nepřekračujte mezní napětí, neklesejte pod něj a nezaměňujte kladný a záporný pól.

● Optické vlákno neohýbejte ani z něj netvořte smyčky, aby nedošlo k jeho přeříznutí ostrými předměty a přerušení.

● Dbejte na ochranu optických konektorů a rozhraní FC; chraňte je před prachem, olejem a vodou a ochranné kryty rozhraní udržujte řádně našroubované.

● Skladujte na chladném, suchém místě chráněném před světlem.

● Cívka s optickým vláknem je přesná konstrukce: manipulujte s ní opatrně a skladujte ji ve svislé poloze.

Kontakty:

WhatsApp: +420 777 054 888

E-mail: support@pilotix.eu
Telegram: https://t.me/PilotixSupport_bot