ESC 4in1 Pilotix 100A 8S Ulepszona wersja

Instrukcja obsługi

PILOTIX™

2026

Spis treści

1. **Opis produktu** 3

2. **Instrukcja okablowania** 4

2.1. Wejście zasilania (podłączenie baterii) 4

2.2. Połączenia silnika 4

2.3. Złącze sterujące (8-pinowe JST-SH) 4

3. **Ostrzeżenia dotyczące bezpieczeństwa** 6

Kontakty: 6

1. Opis produktu

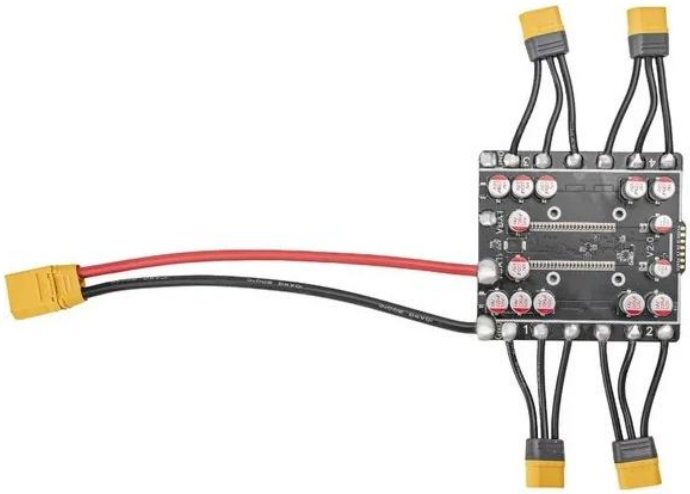

Rys.1. ESC 4in1 Pilotix 100A 8S Ulepszona wersja

Pilotix ESC 4in1 Pilotix 100A 8S Ulepszona wersja to elektroniczny regulator prędkości (ESC) przeznaczony do zastosowań FPV, w konfiguracji 4 w 1, obsługujący napięcia wejściowe od 3 do 8S. Pracuje z prądem ciągłym 4 × 100A i prądem szczytowym 4 × 120A, z oprogramowaniem BLHeli_S / Bluejay. Model obsługuje protokoły DShot150, DShot300, DShot600, Multishot i OneShot oraz zapewnia telemetrię prądu za pośrednictwem wbudowanego czujnika prądu. Płytka ma wymiary 89 × 100 mm i rozstaw otworów montażowych 30,5 × 30,5 mm (M3).

2. Instrukcja okablowania

Zgodnie ze schematem, wykonaj poniższe kroki, aby zapewnić bezpieczną i niezawodną instalację:

2.1. Wejście zasilania (podłączenie baterii)

- Przewód zasilający: Dołączony przewód zasilający ze złączem XT90 jest wstępnie przylutowany do pól GND i VBAT na górnej krawędzi.
- Plus (+): W przypadku własnego przewodu akumulatora przylutuj czerwony przewód do pola oznaczonego VBAT na górnej krawędzi.
- Minus (-): Przylutuj czarny przewód do pola oznaczonego GND obok używanego pola VBAT.
- Wejścia akumulatora: Płytka ma dwa pola VBAT i dwa pola GND (pary po lewej i prawej stronie), jak pokazano na Rys. 2. Obsługiwane napięcie wejściowe: 3-8S.
- Kondensatory: Płytka ma wbudowane kondensatory HV 220µF 50V. Zachowaj jak najkrótsze przewody zasilające, aby zminimalizować zakłócenia elektryczne.

2.2. Połączenia silnika

ESC posiada 12 bocznych pól pogrupowanych dla 4 silników.

- Silnik 1 (na górze po lewej): Podłącz trzy przewody z silnika do pól oznaczonych 1.
- Silnik 2 (na dole po lewej): Podłącz do pól oznaczonych 2.
- Silnik 3 (na górze po prawej): Podłącz do pól oznaczonych 3.
- Silnik 4 (na dole po prawej): Podłącz do pól oznaczonych 4.
- Przewody silników: Przewody silników ze złączami są wstępnie przylutowane do pól silników. W zestawie znajdują się 4 złącza MR60-M.

Uwaga: Jeśli silnik obraca się w niewłaściwym kierunku, możesz zamienić miejscami dowolne dwa przewody lub zmienić kierunek w Bluejay Configurator.

2.3. Złącze sterujące (8-pinowe JST-SH)

Złącze na dolnej krawędzi łączy ESC z kontrolerem lotu (FC). Te same sygnały są dostępne również na sąsiednich polach lutowniczych (CUR, S4, S3, S2, S1, GND, V+).

- VBAT: Wyjście napięcia akumulatora do FC.
- GND: Wspólna masa.
- CUR: Wyjście czujnika prądu.
- S1 - S4: Sygnały silników od 1 do 4.
- NONE: Niepodłączony.

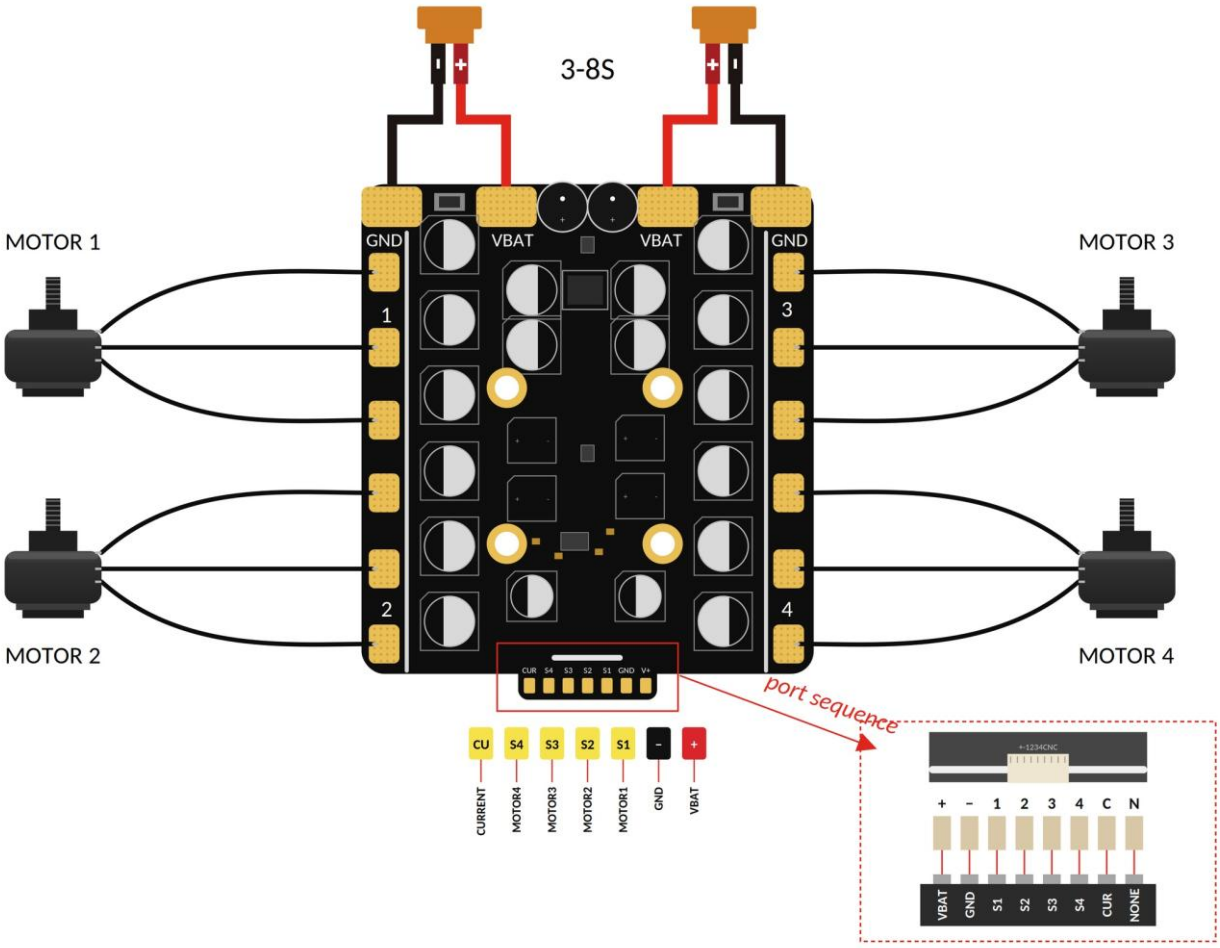

Rys.2. Schemat okablowania

3. Ostrzeżenia dotyczące bezpieczeństwa

- Ogranicznik prądu ("smoke stopper"): zawsze używaj ogranicznika prądu przy pierwszym uruchomieniu.
- Biegunowość: dokładnie sprawdź (+) i (-) przed podłączeniem baterii. Odwrócona biegunowość natychmiast zniszczy ESC.
- Kondensacja: Jeśli przenosisz drona z zimnego otoczenia do ciepłego pomieszczenia, odczekaj 30-60 minut, aby wilgoć odparowała, zanim go włączysz.

Kontakty:

WhatsApp: +420 777 054 888

E-mail: support@pilotix.eu

Telegram: https://t.me/PilotixSupport_bot