ESC 4in1 Pilotix 100A 8S Versione migliorata

Manuale utente

PILOTIX™

2026

Sommario

1. **Panoramica del prodotto** 3

2. **Guida al cablaggio** 4

2.1. Ingresso di alimentazione (collegamento batteria) 4

2.2. Collegamenti motore 4

2.3. Connettore di controllo (JST-SH a 8 pin) 4

3. **Avvertenze di sicurezza** 6

Contatti: 6

1. Panoramica del prodotto

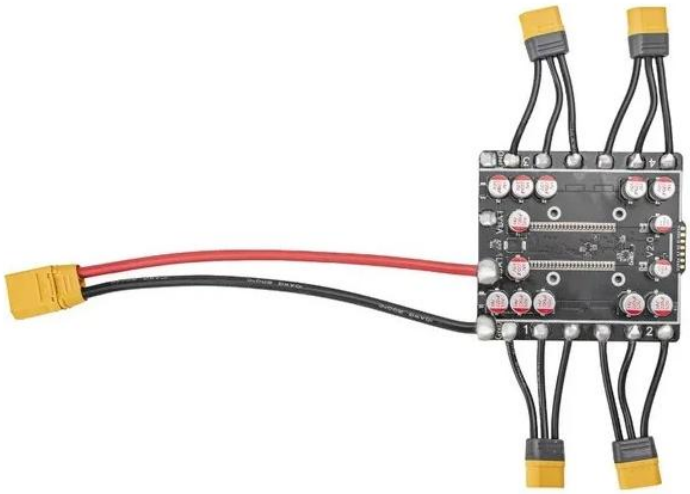

Fig.1. ESC 4in1 Pilotix 100A 8S Versione migliorata

Il Pilotix ESC 4in1 Pilotix 100A 8S Versione migliorata è un controller elettronico di velocità (ESC) progettato per applicazioni FPV, con configurazione 4 in 1 che supporta tensioni di ingresso da 3 a 8S. Funziona con una corrente continua di 4 × 100A e una corrente di picco di 4 × 120A, con firmware BLHeli_S / Bluejay. Questo modello supporta i protocolli DShot150, DShot300, DShot600, Multishot e OneShot e fornisce la telemetria di corrente tramite il sensore di corrente integrato. La scheda misura 89 × 100 mm con una spaziatura di montaggio di 30,5 × 30,5 mm (M3).

2. Guida al cablaggio

Secondo lo schema, seguire questi passaggi per un'installazione sicura e affidabile:

2.1. Ingresso di alimentazione (collegamento batteria)

- Cavo di alimentazione: Il cavo di alimentazione in dotazione, con connettore XT90, è pre-saldato sui pad GND e VBAT sul bordo superiore.
- Positivo (+): Per il proprio cavo della batteria, saldare il filo rosso a un pad contrassegnato VBAT sul bordo superiore.
- Negativo (-): Saldare il filo nero al pad contrassegnato GND accanto al pad VBAT utilizzato.
- Ingressi batteria: La scheda ha due pad VBAT e due pad GND (coppie sinistra e destra), come mostrato in Fig. 2. Tensione di ingresso supportata: 3-8S.
- Condensatori: La scheda dispone di condensatori HV integrati da 220µF 50V. Mantenere i cavi di alimentazione il più corti possibile per ridurre al minimo il rumore elettrico.

2.2. Collegamenti motore

L'ESC dispone di 12 pad laterali raggruppati per 4 motori.

- Motore 1 (in alto a sinistra): Collegare i tre fili del motore ai pad contrassegnati con 1.
- Motore 2 (in basso a sinistra): Collegare ai pad contrassegnati con 2.
- Motore 3 (in alto a destra): Collegare ai pad contrassegnati con 3.
- Motore 4 (in basso a destra): Collegare ai pad contrassegnati con 4.
- Cavi motore: I cavi motore con connettori sono pre-saldati ai pad dei motori. Nella confezione sono inclusi 4 connettori MR60-M.

Nota: Se un motore gira nel verso sbagliato, è possibile scambiare due fili qualsiasi o cambiare il verso nel Bluejay Configurator.

2.3. Connettore di controllo (JST-SH a 8 pin)

Il connettore sul bordo inferiore collega l'ESC al controller di volo (FC). Gli stessi segnali sono disponibili anche sui pad di saldatura adiacenti (CUR, S4, S3, S2, S1, GND, V+).

- VBAT: Uscita della tensione della batteria verso l'FC.
- GND: Massa comune.
- CUR: Uscita del sensore di corrente.
- S1 - S4: Segnali motore da 1 a 4.
- NONE: Non collegato.

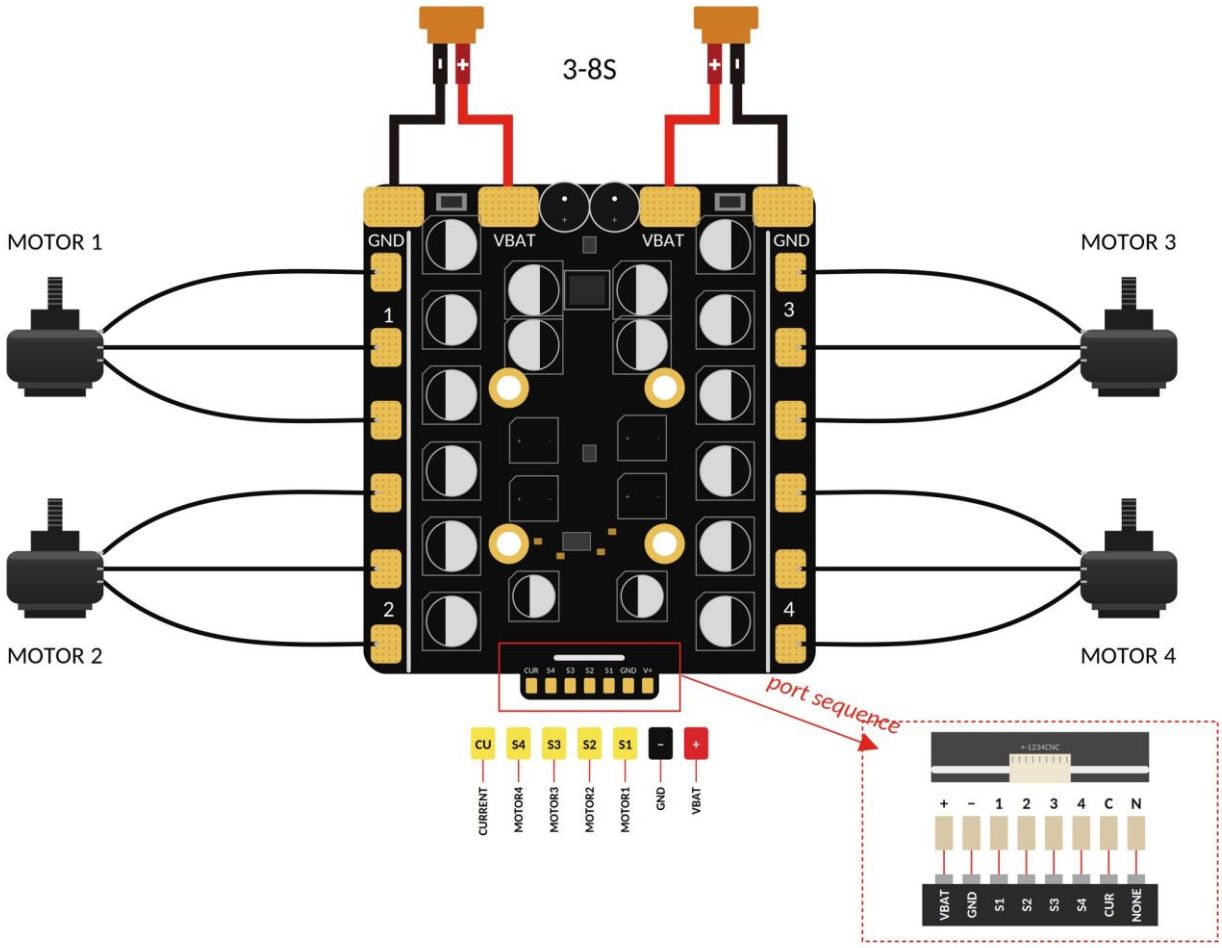

Fig.2. Schema di cablaggio

3. Avvertenze di sicurezza

- Limitatore di corrente ("smoke stopper"): utilizzare sempre un limitatore di corrente alla prima accensione.
- Polarità: verificare due volte (+) e (-) prima di collegare la batteria. Un'inversione di polarità distruggerà immediatamente l'ESC.
- Condensa: Se si porta il drone da un ambiente freddo a una stanza calda, attendere 30-60 minuti prima dell'accensione affinché l'umidità evapori.

Contatti:

WhatsApp: +420 777 054 888

Email: support@pilotix.eu

Telegram: https://t.me/PilotixSupport_bot