ESC 4in1 Pilotix 100A 8S Version améliorée

Manuel d'utilisation

PILOTIX™

2026

Sommaire

1. **Présentation du produit** 3

2. **Guide de câblage** 4

2.1. Entrée d'alimentation (connexion de la batterie) 4

2.2. Connexions moteur 4

2.3. Connecteur de contrôle (JST-SH 8 broches) 4

3. **Avertissements de sécurité** 6

Contacts : 6

1. Présentation du produit

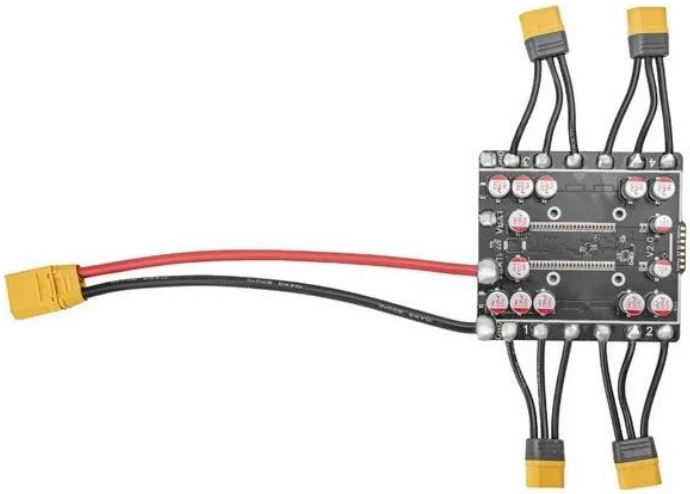

Fig.1. ESC 4in1 Pilotix 100A 8S Version améliorée

Le Pilotix ESC 4in1 Pilotix 100A 8S Version améliorée est un contrôleur électronique de vitesse (ESC) conçu pour les applications FPV, au design 4 en 1 prenant en charge des tensions d'entrée de 3 à 8S. Il fonctionne avec un courant continu de 4 × 100A et un courant de pointe de 4 × 120A, avec le firmware BLHeli_S / Bluejay. Ce modèle prend en charge les protocoles DShot150, DShot300, DShot600, Multishot et OneShot, et fournit la télémétrie de courant via le capteur de courant intégré. La carte mesure 89 × 100 mm avec un plan de montage de 30,5 × 30,5 mm (M3).

2. Guide de câblage

Selon le schéma, suivez ces étapes pour une installation sûre et fiable :

2.1. Entrée d'alimentation (connexion de la batterie)

- Câble d'alimentation : Le câble d'alimentation fourni, avec connecteur XT90, est pré-soudé sur les pastilles GND et VBAT du bord supérieur.
- Positif (+) : Pour votre propre câble de batterie, soudez le fil rouge sur une pastille marquée VBAT au bord supérieur.
- Négatif (-) : Soudez le fil noir sur la pastille marquée GND à côté de la pastille VBAT utilisée.
- Entrées de batterie : La carte comporte deux pastilles VBAT et deux pastilles GND (paires gauche et droite), comme illustré sur la Fig. 2. Tension d'entrée prise en charge : 3-8S.
- Condensateurs : La carte est équipée de condensateurs HV intégrés de 220µF 50V. Gardez les fils d'alimentation aussi courts que possible afin de minimiser le bruit électrique.

2.2. Connexions moteur

L'ESC dispose de 12 pads latéraux regroupés pour 4 moteurs.

- Moteur 1 (en haut à gauche) : Raccordez les trois fils de votre moteur aux pastilles marquées 1.
- Moteur 2 (en bas à gauche) : Raccordez aux pastilles marquées 2.
- Moteur 3 (en haut à droite) : Raccordez aux pastilles marquées 3.
- Moteur 4 (en bas à droite) : Raccordez aux pastilles marquées 4.
- Fils moteur : Les fils moteur avec connecteurs sont pré-soudés sur les pastilles des moteurs. 4 connecteurs MR60-M sont inclus dans l'emballage.

Remarque : Si un moteur tourne dans le mauvais sens, vous pouvez intervertir deux fils quelconques ou modifier le sens dans le Bluejay Configurator.

2.3. Connecteur de contrôle (JST-SH 8 broches)

Le connecteur du bord inférieur relie l'ESC à votre contrôleur de vol (FC). Les mêmes signaux sont également disponibles sur les pastilles de soudure voisines (CUR, S4, S3, S2, S1, GND, V+).

- VBAT : Sortie de la tension de la batterie vers le FC.
- GND : Masse commune.
- CUR : Sortie du capteur de courant.
- S1 - S4 : Signaux moteur 1 à 4.
- NONE : Non connecté.

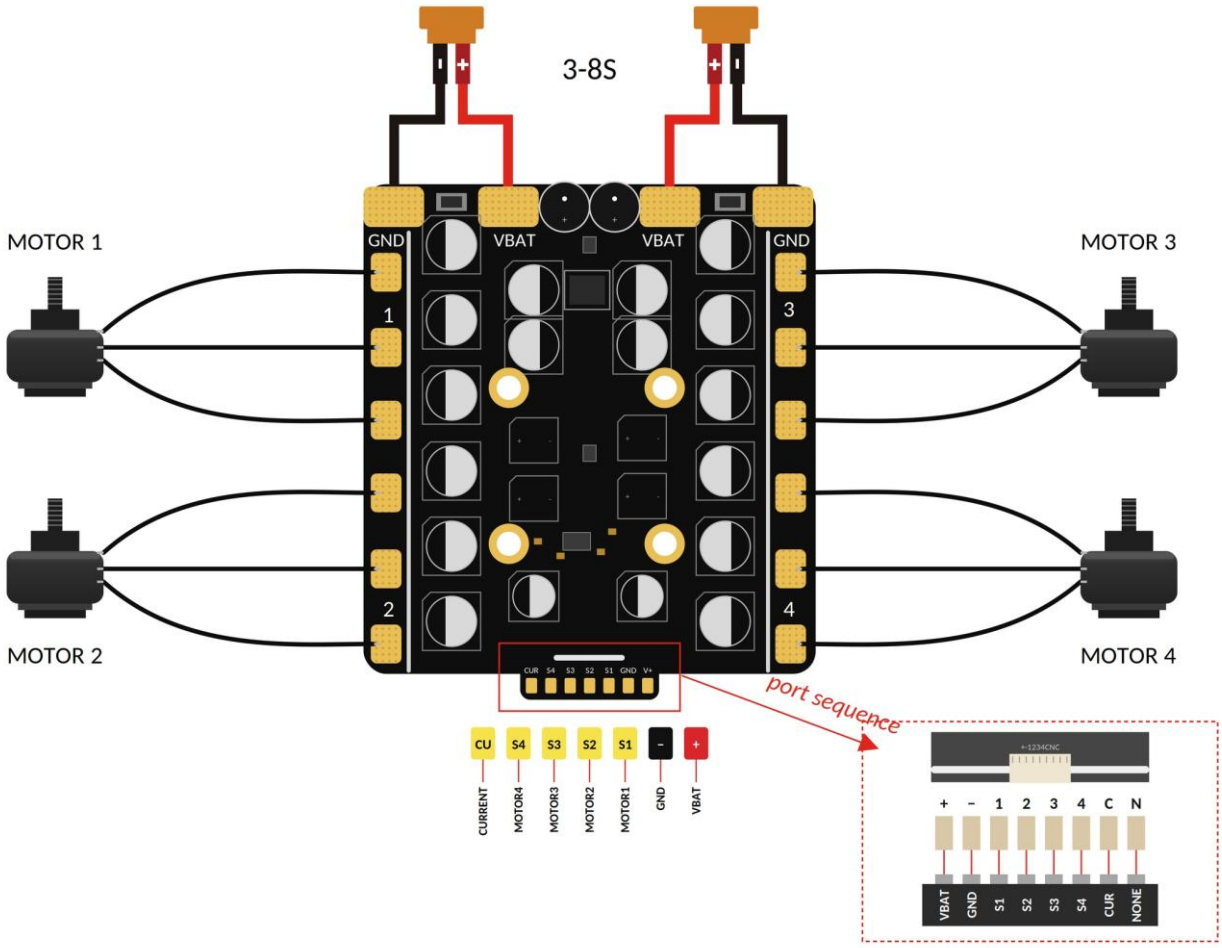

Fig.2. Schéma de câblage

3. Avertissements de sécurité

- Limiteur de courant (« smoke stopper ») : utilisez toujours un limiteur de courant lors de la première mise sous tension.
- Polarité : vérifiez à deux reprises (+) et (-) avant de connecter la batterie. Une inversion de polarité détruira instantanément l'ESC.
- Condensation : Si vous amenez le drone d'un environnement froid vers une pièce chaude, attendez 30 à 60 minutes que l'humidité s'évapore avant de le mettre sous tension.

Contacts :

WhatsApp: +420 777 054 888

E-mail : support@pilotix.eu

Telegram: https://t.me/PilotixSupport_bot