ESC 4in1 Pilotix 100A 8S Vylepšená verze

Uživatelská příručka

PILOTIX™

2026

Obsah

1. **Přehled produktu** 3

2. **Průvodce zapojením** 4

2.1. Napájecí vstup (připojení baterie) 4

2.2. Připojení motoru 4

2.3. Řídicí konektor (8pinový JST-SH) 4

3. **Bezpečnostní upozornění** 6

Kontakty: 6

1. Přehled produktu

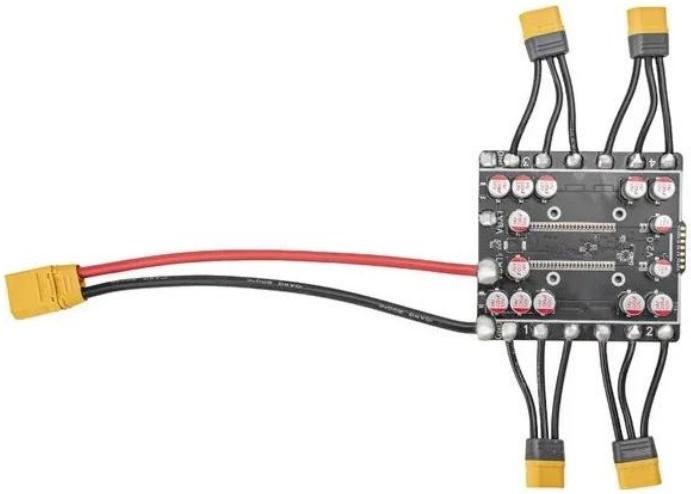

Obr.1. ESC 4in1 Pilotix 100A 8S Vylepšená verze

Pilotix ESC 4in1 Pilotix 100A 8S Vylepšená verze je elektronický regulátor otáček (ESC) určený pro aplikace FPV s konfigurací 4 v 1, který podporuje vstupní napětí od 3 do 8S. Pracuje s trvalým proudem 4 × 100A a špičkovým proudem 4 × 120A a běží na firmwaru BLHeli_S / Bluejay. Tento model podporuje protokoly DShot150, DShot300, DShot600, Multishot a OneShot a poskytuje telemetrii proudu prostřednictvím integrovaného snímače proudu. Deska měří 89 × 100 mm s roztečí montážních otvorů 30,5 × 30,5 mm (M3).

2. Průvodce zapojením

Podle schématu postupujte podle těchto kroků pro bezpečnou a spolehlivou instalaci:

2.1. Napájecí vstup (připojení baterie)

- Napájecí kabel: Dodaný napájecí kabel s konektorem XT90 je předpájen na pájecí plošky GND a VBAT na horním okraji.
- Kladný pól (+): U vlastního kabelu akumulátoru připájejte červený vodič na plošku označenou VBAT na horním okraji.
- Záporný pól (-): Připájejte černý vodič na plošku označenou GND vedle používané plošky VBAT.
- Vstupy akumulátoru: Deska má dvě plošky VBAT a dvě plošky GND (levý a pravý pár), jak je znázorněno na obr. 2. Podporované vstupní napětí: 3-8S.
- Kondenzátory: Deska má integrované kondenzátory HV 220µF 50V. Napájecí vodiče udržujte co nejkratší, aby se minimalizovalo elektrické rušení.

2.2. Připojení motoru

ESC má 12 bočních ploch seskupených pro 4 motory.

- Motor 1 (vlevo nahoře): Připojte tři vodiče motoru k ploškám označeným 1.
- Motor 2 (vlevo dole): Připojte k ploškám označeným 2.
- Motor 3 (vpravo nahoře): Připojte k ploškám označeným 3.
- Motor 4 (vpravo dole): Připojte k ploškám označeným 4.
- Vodiče motorů: Vodiče motorů s konektory jsou předpájeny na plošky motorů. V balení jsou 4 konektory MR60-M.

Poznámka: Pokud se motor otáčí nesprávným směrem, můžete prohodit libovolné dva vodiče nebo změnit směr v Bluejay Configurator.

2.3. Řídicí konektor (8pinový JST-SH)

Konektor na spodním okraji propojuje ESC s letovým řadičem (FC). Stejné signály jsou dostupné také na sousedních pájecích ploškách (CUR, S4, S3, S2, S1, GND, V+).

- VBAT: Výstup napětí akumulátoru do FC.
- GND: Společná zem.
- CUR: Výstup snímače proudu.
- S1 - S4: Signály motorů 1 až 4.
- NONE: Nepřipojeno.

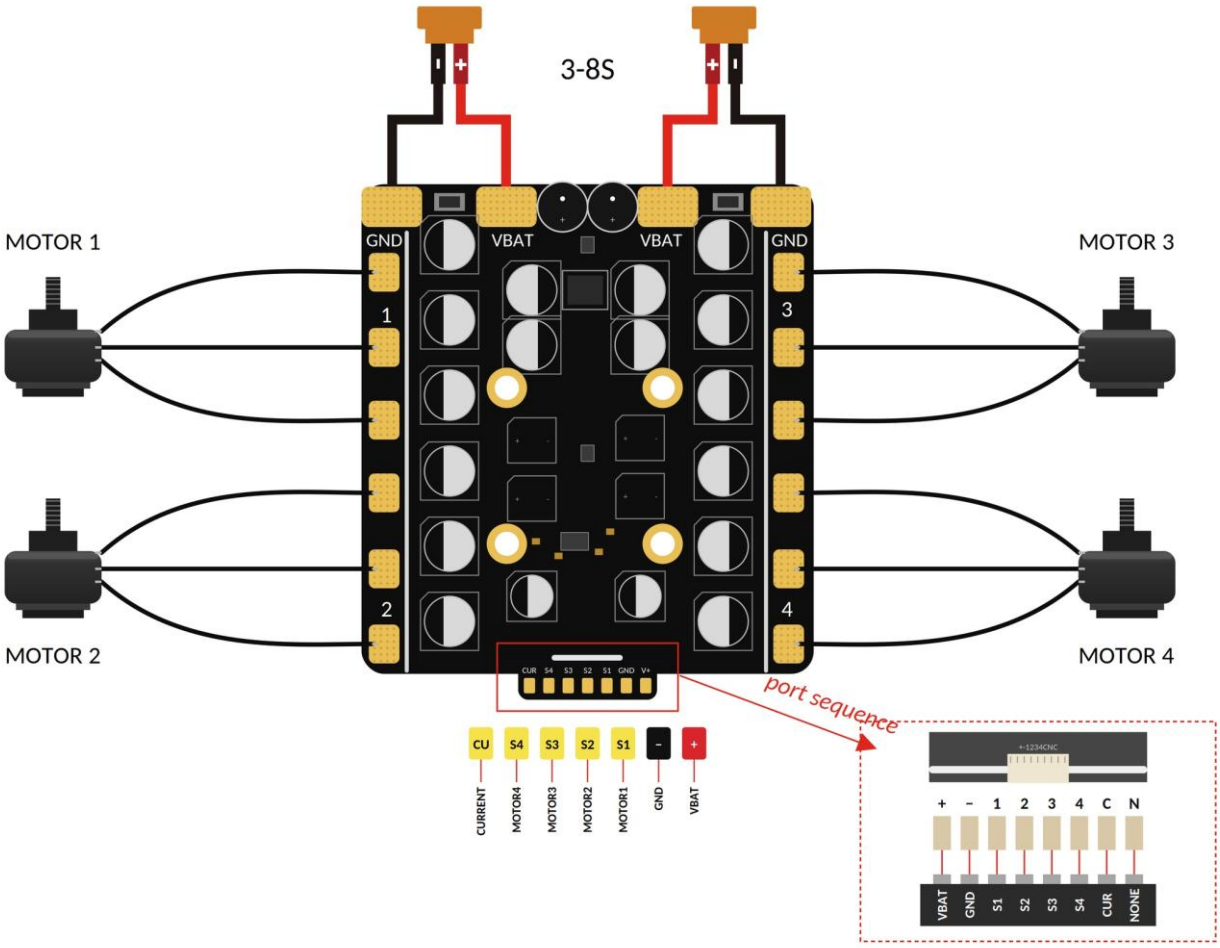

Obr.2. Schéma zapojení

3. Bezpečnostní upozornění

- Omezovač proudu ("smoke stopper"): při prvním zapnutí vždy použijte omezovač proudu.
- Polarita: před připojením baterie dvakrát zkontrolujte (+) a (-). Obrácená polarita ESC okamžitě zničí.
- Kondenzace: Pokud přenášíte dron ze studeného prostředí do teplé místnosti, počkejte 30-60 minut, než se vlhkost odpaří, než jej zapnete.

Kontakty:

WhatsApp: +420 777 054 888

E-mail: support@pilotix.eu

Telegram: https://t.me/PilotixSupport_bot