ESC 4in1 Pilotix 100A 8S Improved version

UA

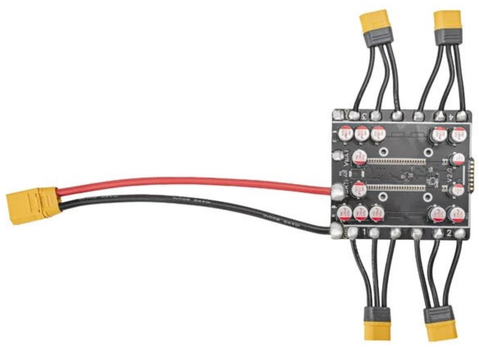

Електронний регулятор швидкості чотири в одному з мікроконтролером EFM8BB21, що підтримує прошивки BLHeli_S та Bluejay. Працює з вхідною напругою 3-8S через роз'єм живлення XT90, забезпечуючи постійний струм 100A та піковий струм 120A на канал. Підтримує кілька протоколів зв'язку, включаючи DShot150, DShot300, DShot600, Multishot, OneShot та PWM, з можливістю двонаправленого DShot та частотою ШІМ 24 кГц. Має сигнальні з'єднання JST-SH 1.0мм та контактні площадки для пайки з підтримкою телеметрії струму. Розміри 89 x 100мм з монтажним патерном M3 30.5 x 30.5мм, вага 92.8г. Працює при температурах від -20°C до 40°C з відносною вологістю 20-95%, потребує активного охолодження для пропелерів більше 7 дюймів.

Деталі продукту	
Модель	ESC 4in1 Pilotix 100A 8S Improved version
SKU	6456
Електричні характеристики	
Тип ESC	4 в 1
Безперервний струм	4 x 100 A
Піковий струм	4 x 120 A
Вхідна напруга	3 - 8S
Роз'єм живлення	XT90
MCU	
ESC MCU	EFM8BB21
Прошивка	BLHeli_S, Bluejay
Конфігуратор ESC	Bluejay Configurator
Частота ШІМ	24 кГц
Протоколи ESC	DShot150, DShot300, DShot600, Multishot, OneShot, PWM
Двосторонній DShot	так
Інтерфейси	
Контрольний конектор	JST-SH 1.0 мм, Солярні площадки

Підтримка телеметрії	Струм
Провід виходу двигуна	Контактні площадки для пайки
Механічні характеристики	
Розміри	89 x 100 мм
Монтаж	30,5 x 30,5 мм (M3)
Вага	92.8 г
Умови експлуатації	
Діапазон вологості	20-95% ВК (неконденсуючий)
Температура експлуатації	-20 - 40 °C
Температура зберігання	-30 - 50 °C
Вимоги до охолодження	Активне (>7" пропелери)
Загальні	
Комплект постачання	Control cable, Гвинти (4x), Гайки (4x), Кабель живлення, MR60-M (4x), Амортизуюче кріплення (X-подібне)
Гарантія	2 роки

Схема підключення

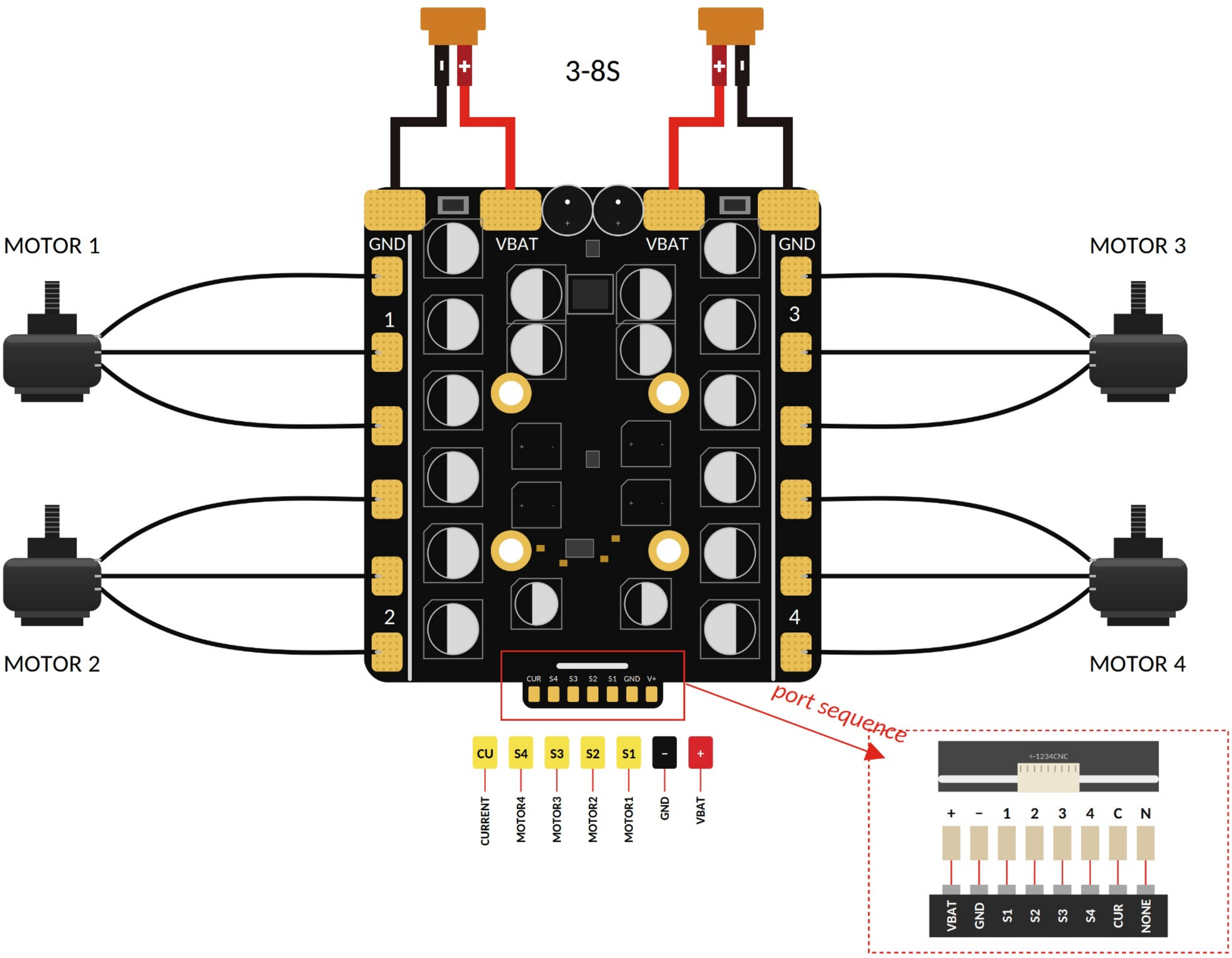
3-8S
MOTOR 1
MOTOR 3
MOTOR 2
MOTOR 4
GND
VBAT
VBAT
GND
1
2
3
4
CUR S4 S3 S2 S1 GND V+
port sequence
CU S4 S3 S2 S1 - +
CURRENT
MOTOR4
MOTOR3
MOTOR2
MOTOR1
GND
VBAT
+-1234CNC
+ - 1 2 3 4 C N
VBAT GND S1 S2 S3 S4 CUR NONE