ESC 4in1 Pilotix 100A 8S Improved version

PL

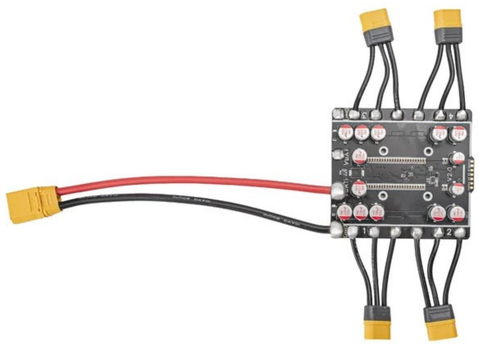

Cztery w jednym elektroniczny regulator prędkości wyposażony w mikrokontroler EFM8BB21 obsługujący firmware BLHeli_S i Bluejay. Działa z napięciem wejściowym 3-8S poprzez złącze zasilania XT90, zapewniając ciągły prąd 100A i prąd szczytowy 120A na kanał. Obsługuje wiele protokołów komunikacyjnych, w tym DShot150, DShot300, DShot600, Multishot, OneShot i PWM, z dwukierunkową funkcją DShot i częstotliwością PWM 24 kHz. Wyposażony w złącza sygnałowe JST-SH 1.0mm i pola lutownicze z obsługą telemetrii prądu. Wymiary 89 x 100mm z wzorem montażowym M3 30.5 x 30.5mm, waga 92.8g. Pracuje w temperaturach od -20°C do 40°C przy wilgotności względnej 20-95%, wymagając aktywnego chłodzenia dla śmigieł większych niż 7 cali.

Szczegóły produktu	
Model	ESC 4in1 Pilotix 100A 8S Improved version
SKU	6456
Specyfikacje elektryczne	
Typ ESC	4 w 1
Prąd stały	4 x 100 A
Prąd szczytowy	4 x 120 A
Napięcie wejściowe	3 - 8S
Złącze zasilania	XT90
MCU	
ESC MCU	EFM8BB21
Firmware	BLHeli_S, Bluejay
Konfigurator ESC	Bluejay Configurator
Częstotliwość PWM	24 kHz
Protokoły ESC	DShot150, DShot300, DShot600, Multishot, OneShot, PWM
Bi-kierunkowy DShot	tak
Interfejsy	
Złącze kontrolne	JST-SH 1,0 mm, Podkładki lutownicze

Wsparcie telemetrii	Prąd
Przewód wyjściowy silnika	Otwory lutownicze
Specyfikacje mechaniczne	
Wymiary	89 x 100 mm
Montaż	30,5 x 30,5 mm (M3)
Waga	92.8 g
Warunki eksploatacji	
Zakres wilgotności	20-95% RH (bez kondensacji)
Temperatura robocza	-20 - 40 °C
Temperatura przechowywania	-30 - 50 °C
Wymagania chłodzenia	Aktywne (>7" łopaty)
Wspólny	
Zawartość opakowania	Control cable, Śruby (4x), Nakrętki (4 szt.), Przewód zasilający, MR60-M (4x), Mocowanie amortyzujące (w kształcie X)
Gwarancja	2 lata

Schemat połączeń

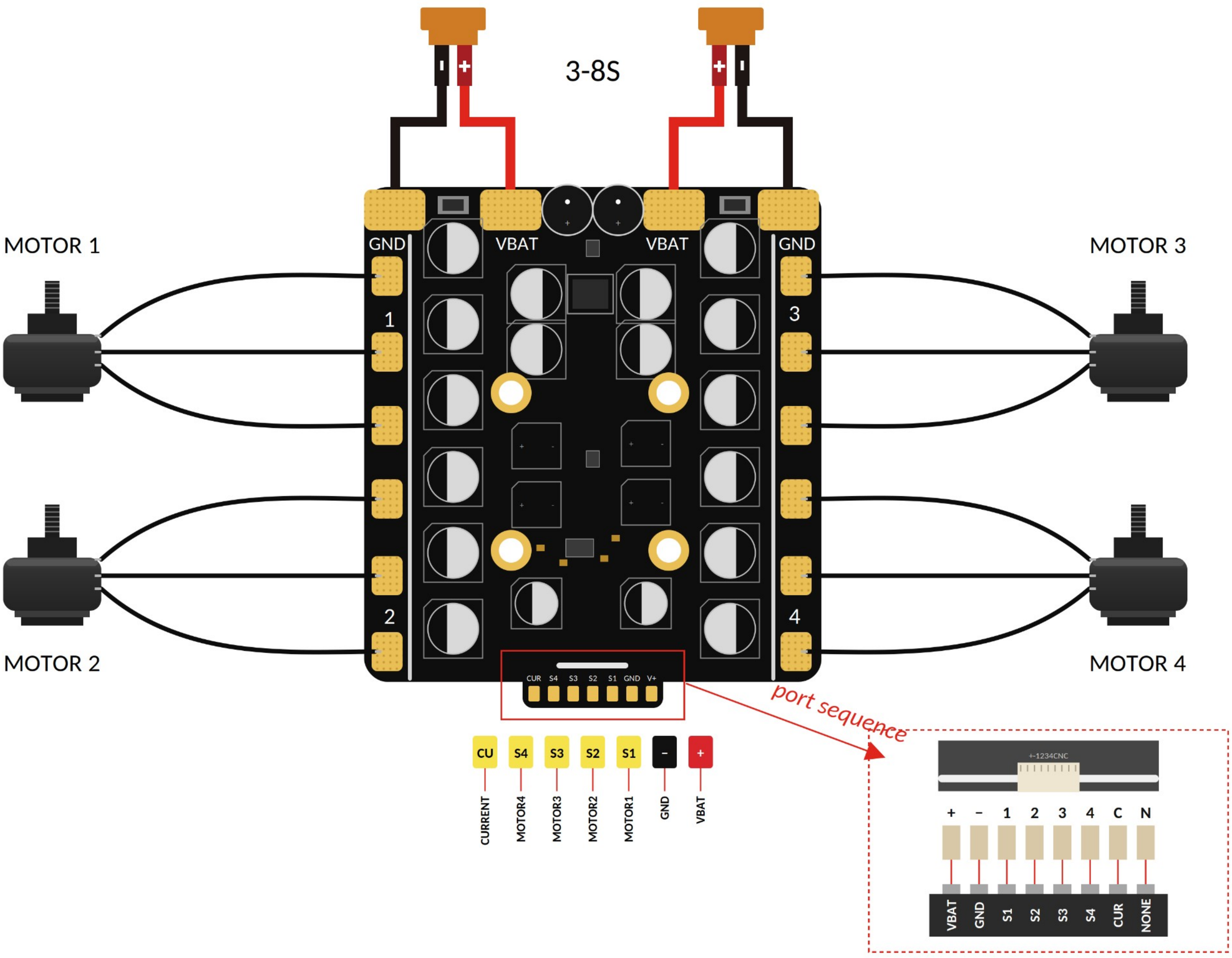
3-8S
MOTOR 1
MOTOR 2
MOTOR 3
MOTOR 4
GND
VBAT
VBAT
GND
1
2
3
4
CUR S4 S3 S2 S1 GND V+
port sequence
CU S4 S3 S2 S1 - +
CURRENT
MOTOR4
MOTOR3
MOTOR2
MOTOR1
GND
VBAT
+-1234CNC
+ - 1 2 3 4 C N
VBAT GND S1 S2 S3 S4 CUR NONE