ESC 4in1 Pilotix 100A 8S Improved version

IT

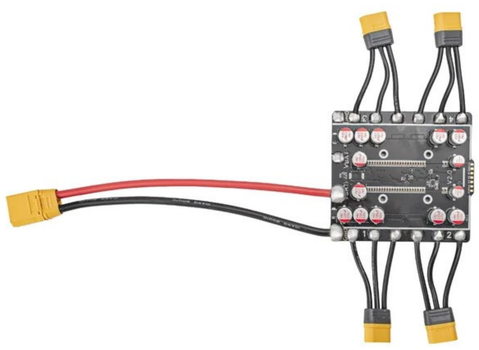

Controller elettronico di velocità quattro-in-uno dotato di microcontrollore EFM8BB21 che supporta firmware BLHeli_S e Bluejay. Funziona con tensione di ingresso 3-8S attraverso un connettore di alimentazione XT90, fornendo 100A di corrente continua e 120A di corrente di picco per canale. Supporta molteplici protocolli di comunicazione tra cui DShot150, DShot300, DShot600, Multishot, OneShot e PWM, con capacità DShot bidirezionale e frequenza PWM di 24 kHz. Presenta connessioni di segnale JST-SH 1.0mm e pad di saldatura con supporto telemetria di corrente. Misura 89 x 100mm con schema di montaggio M3 30.5 x 30.5mm e pesa 92.8g. Opera a temperature da -20°C a 40°C con umidità relativa del 20-95%, richiedendo raffreddamento attivo per eliche superiori a 7 pollici.

Dettagli del prodotto	
Modello	ESC 4in1 Pilotix 100A 8S Improved version
SKU	6456
Specifiche elettriche	
Tipo ESC	4 in 1
Corrente continua	4 x 100 A
Corrente di picco	4 x 120 A
Tensione di ingresso	3 - 8S
Connettore di alimentazione	XT90
MCU	
ESC MCU	EFM8BB21
Firmware	BLHeli_S, Bluejay
Configuratore ESC	Bluejay Configurator
Frequenza PWM	24 kHz
Protocolli ESC	DShot150, DShot300, DShot600, Multishot, OneShot, PWM
DShot bi-direzionale	sì
Interfacce	
Connettore di controllo	JST-SH 1,0 mm, Punti di saldatura

Supporto della telemetria	Corrente
Filo di uscita del motore	Pad di saldatura
Specifiche meccaniche	
Dimensioni	89 x 100 mm
Montaggio	30,5 x 30,5 mm (M3)
Peso	92.8 g
Condizioni operative	
Fascia di umidità	20-95% RH (non condensante)
Temperatura di esercizio	-20 - 40 °C
Temperatura di stoccaggio	-30 - 50 °C
Requisiti di raffreddamento	Attivo (>7" eliche)
Comune	
Contenuto della confezione	Control cable, Viti (4x), Dadi (4x), Cavo di alimentazione, MR60-M (4x), Shock-absorbing mount (X-shaped)
Garanzia	2 anni

Schema di collegamento

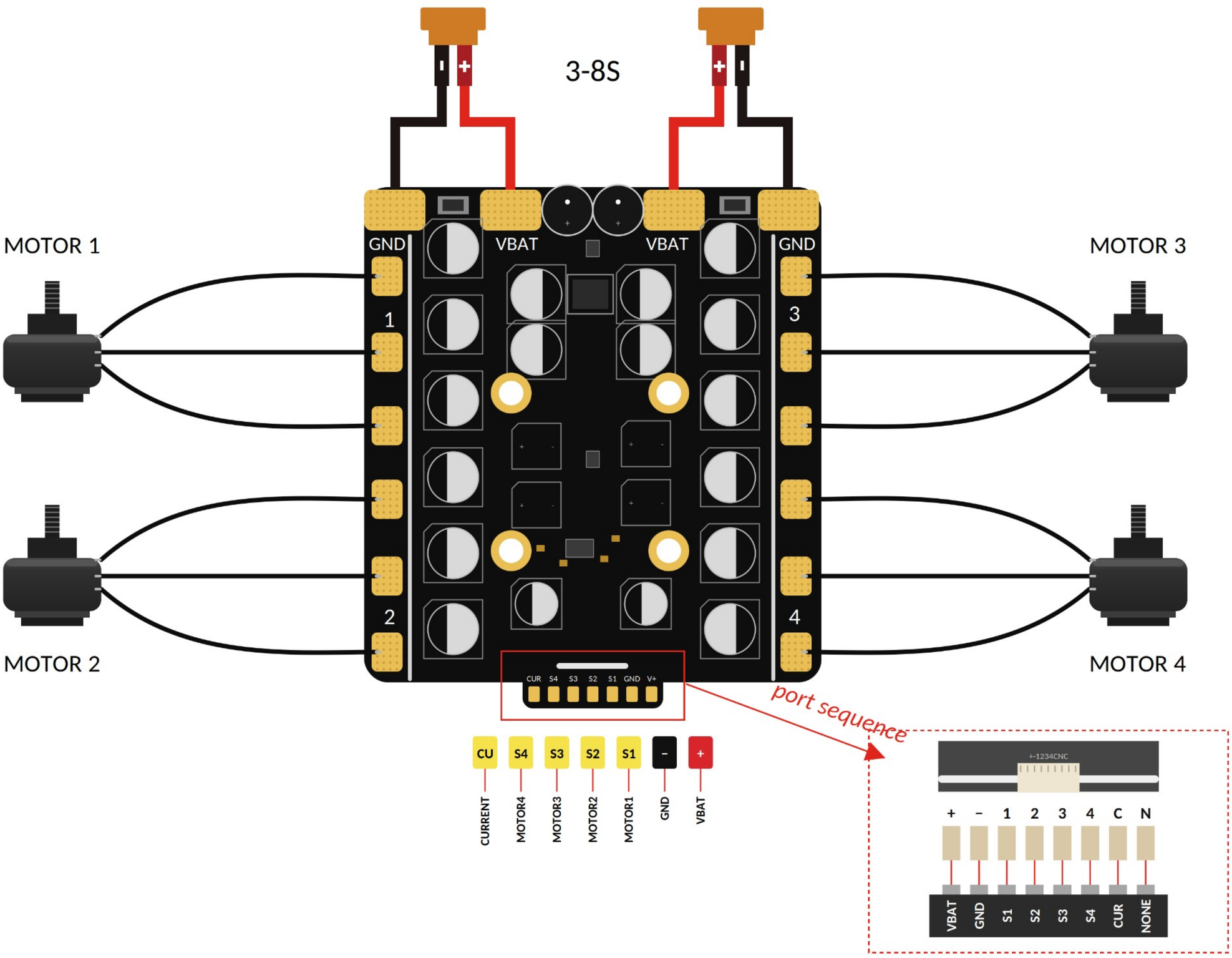
3-8S
MOTOR 1
MOTOR 3
MOTOR 2
MOTOR 4
GND
VBAT
VBAT
GND
1
2
3
4
CUR S4 S3 S2 S1 GND V+
port sequence
CU S4 S3 S2 S1 - +
CURRENT
MOTOR4
MOTOR3
MOTOR2
MOTOR1
GND
VBAT
+-1234CNC
+ - 1 2 3 4 C N
VBAT GND S1 S2 S3 S4 CUR NONE