# ESC 4in1 Pilotix 100A 8S Improved version

FR

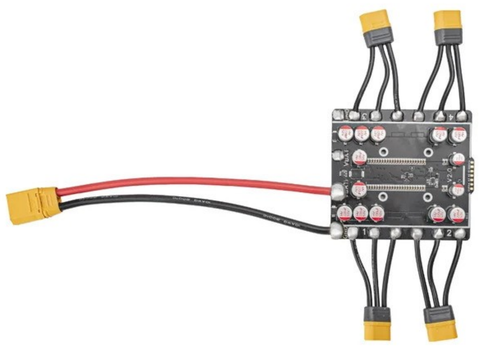

Contrôleur de vitesse électronique quatre-en-un équipé d'un microcontrôleur EFM8BB21 compatible avec les firmwares BLHeli_S et Bluejay. Fonctionne avec une tension d'entrée de 3-8S via un connecteur d'alimentation XT90, fournissant 100A en courant continu et 120A en courant de crête par canal. Prend en charge plusieurs protocoles de communication dont DShot150, DShot300, DShot600, Multishot, OneShot et PWM, avec capacité DShot bidirectionnelle et fréquence PWM de 24 kHz. Dispose de connexions signal JST-SH 1,0mm et de pads à souder avec prise en charge de la télémétrie de courant. Mesure 89 x 100mm avec un schéma de montage M3 de 30,5 x 30,5mm et pèse 92,8g. Fonctionne à des températures de -20°C à 40°C avec une humidité relative de 20-95%, nécessitant un refroidissement actif pour les hélices de plus de 7 pouces.

| **Détails du produit** | |
|---|---|
| Modèle | ESC 4in1 Pilotix 100A 8S Improved version |
| SKU | 6456 |
| **Spécifications électriques** | |
| Type ESC | 4 en 1 |
| courant continu | 4 x 100 A |
| Courant de crête | 4 x 120 A |
| Tension d'entrée | 3 - 8S |
| Connecteur d'alimentation | XT90 |
| **MCU** | |
| ESC MCU | EFM8BB21 |
| Micrologiciel | BLHeli_S, Bluejay |
| Configurateur ESC | Bluejay Configurator |
| Fréquence PWM | 24 kHz |
| Protocoles ESC | DShot150, DShot300, DShot600, Multishot, OneShot, PWM |
| DShot bidirectionnel | oui |
| **Interfaces** | |

| | |
|---|---|
| Connecteur de contrôle | JST-SH 1,0 mm, Pastilles de soudure |
| Support de télémétrie | Courant |
| Fil de sortie moteur | Pastilles de soudure |
| **Spécifications mécaniques** | |
| Dimensions | 89 x 100 mm |
| Montage | 30,5 x 30,5 mm (M3) |
| Poids | 92.8 g |
| **Conditions d'exploitation** | |
| Plage d'humidité | 20-95% HR (sans condensation) |
| Température de fonctionnement | -20 - 40 °C |
| Température de stockage | -30 - 50 °C |
| Exigences de refroidissement | Actif (>7" hélices) |
| **Commun** | |
| Contenu de l'emballage | Control cable, Vis (4x), Écrous (4x), Cordon d'alimentation, MR60-M (4x), Support antichoc (en forme de X) |
| Garantie | 2 ans |

## Schéma de câblage

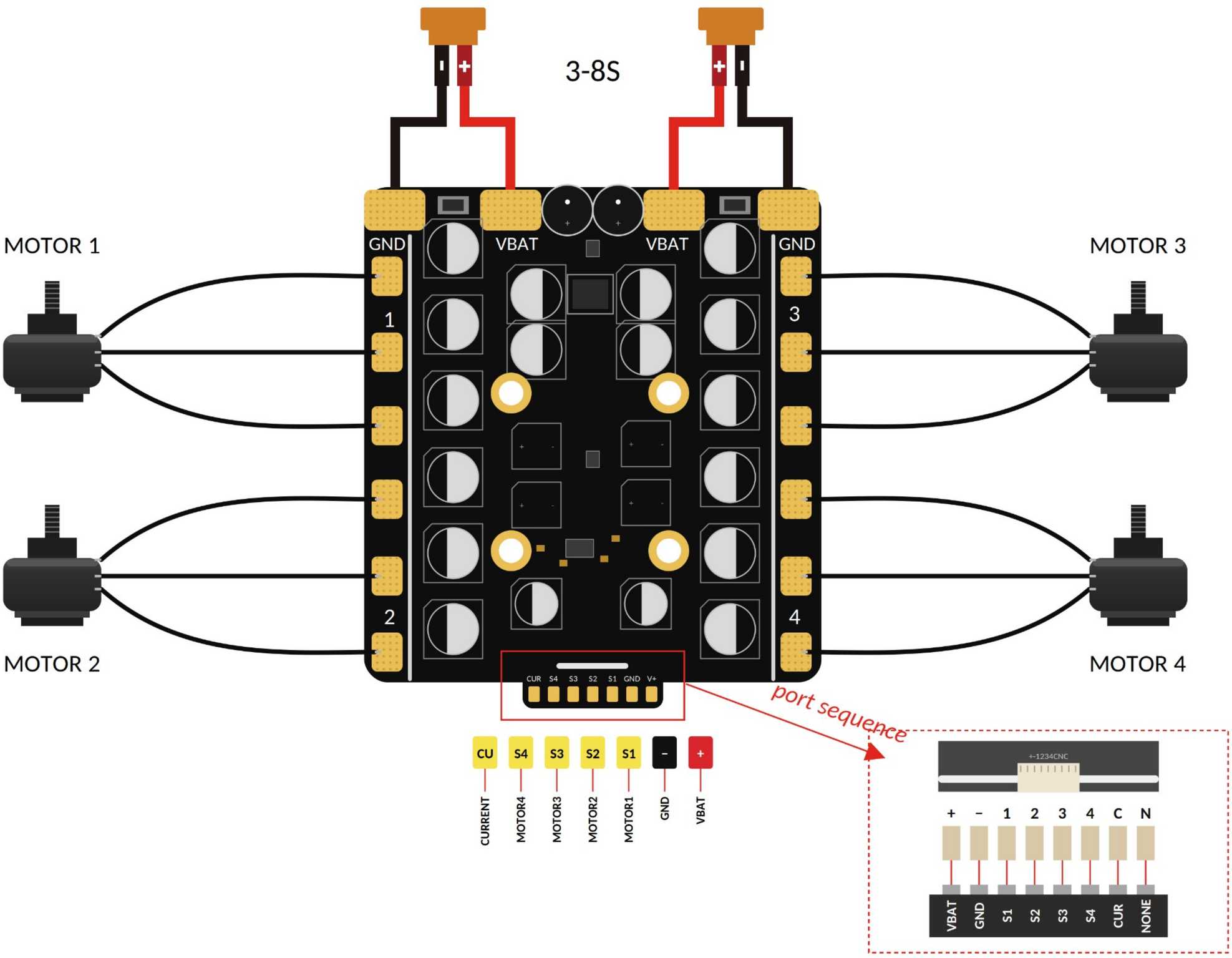
3-8S
MOTOR 1
MOTOR 3
MOTOR 2
MOTOR 4
GND
VBAT
VBAT
GND
1
2
3
4
CUR S4 S3 S2 S1 GND V+
port sequence
CU S4 S3 S2 S1 - +
CURRENT
MOTOR4
MOTOR3
MOTOR2
MOTOR1
GND
VBAT
+-1234CNC
+ - 1 2 3 4 C N
VBAT GND S1 S2 S3 S4 CUR NONE