ESC 4in1 Pilotix 100A 8S Improved version

DE

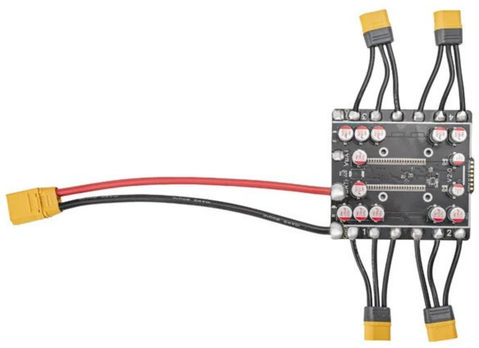

Vier-in-eins elektronischer Geschwindigkeitsregler mit einer EFM8BB21-Mikrocontrollereinheit, die BLHeli_S- und Bluejay-Firmware unterstützt. Arbeitet mit 3-8S Eingangsspannung über einen XT90-Stromanschluss und liefert 100A Dauerstrom sowie 120A Spitzenstrom pro Kanal. Unterstützt mehrere Kommunikationsprotokolle einschließlich DShot150, DShot300, DShot600, Multishot, OneShot und PWM, mit bidirektionaler DShot-Fähigkeit und 24 kHz PWM-Frequenz. Verfügt über JST-SH 1,0mm- und Lötpad-Signalanschlüsse mit Stromtelemetrie-Unterstützung. Misst 89 x 100mm mit 30,5 x 30,5mm M3-Montagemuster und wiegt 92,8g. Arbeitet bei Temperaturen von -20°C bis 40°C bei 20-95% relativer Luftfeuchtigkeit und erfordert aktive Kühlung für Propeller größer als 7 Zoll.

Produktdetails	
Modell	ESC 4in1 Pilotix 100A 8S Improved version
SKU	6456
Elektrische Spezifikationen	
ESC-Typ	4 in 1
Durchgehender Strom	4 x 100 A
Spitzenstrom	4 x 120 A
Eingangsspannung	3 - 8S
Stromanschluss	XT90
MCU	
ESC MCU	EFM8BB21
Firmware	BLHeli_S, Bluejay
ESC-Konfigurator	Bluejay Configurator
PWM-Frequenz	24 kHz
ESC-Protokolle	DShot150, DShot300, DShot600, Multishot, OneShot, PWM
Bi-direktionales DShot	ja
Schnittstellen	
Steueranschluss	JST-SH 1,0 mm, Lötpads

Telemetrieunterstützung	Strom
Motorausgangsdrähte	Lötpads
Mechanische Spezifikationen	
Abmessungen	89 x 100 mm
Montage	30,5 x 30,5 mm (M3)
Gewicht	92.8 g
Betriebsbedingungen	
Luftfeuchtigkeitsbereich	20-95% RH (kein Kondensat)
Betriebstemperatur	-20 - 40 °C
Lagertemperatur	-30 - 50 °C
Kühlanforderungen	Aktiv (>7" Propeller)
Allgemein	
Lieferumfang	Control cable, Schrauben (4x), Muttern (4x), Netzkabel, MR60-M (4x), Stoßdämpfende Halterung (X-förmig)
Garantie	2 Jahre

Schaltplan

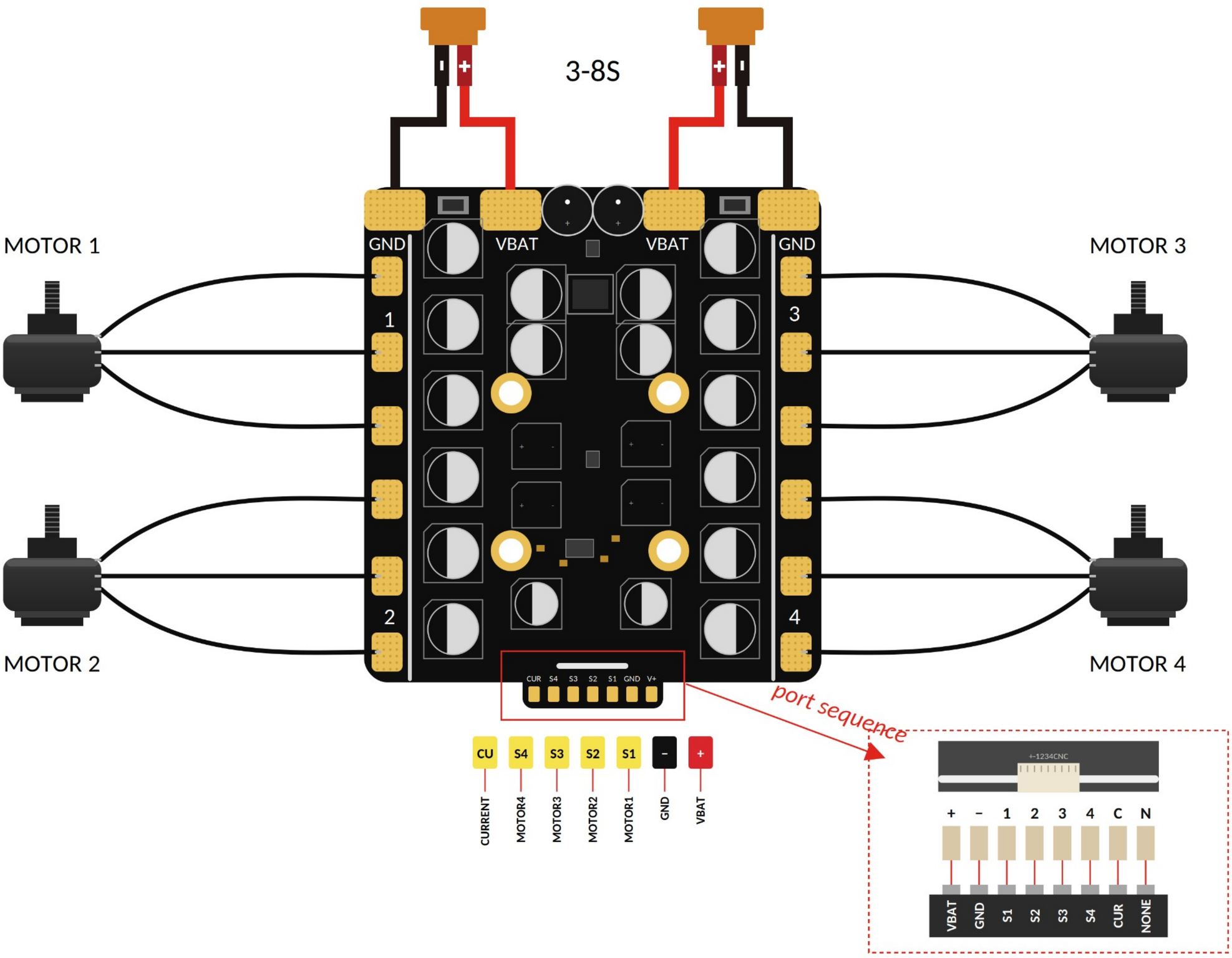
3-8S
MOTOR 1
MOTOR 3
MOTOR 2
MOTOR 4
GND
VBAT
VBAT
GND
1
2
3
4
CUR S4 S3 S2 S1 GND V+
port sequence
CU S4 S3 S2 S1 - +
CURRENT
MOTOR4
MOTOR3
MOTOR2
MOTOR1
GND
VBAT
+-1234CNC
+ - 1 2 3 4 C N
VBAT GND S1 S2 S3 S4 CUR NONE