ESC 4in1 Pilotix 100A 8S Improved version

CZ

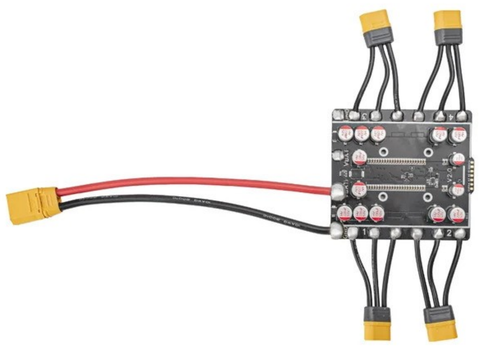

Čtyř-v-jednom elektronický regulátor otáček s mikrokontrolérem EFM8BB21 podporující firmware BLHeli_S a Bluejay. Pracuje se vstupním napětím 3-8S přes napájecí konektor XT90, poskytuje 100A trvalý proud a 120A špičkový proud na kanál. Podporuje více komunikačních protokolů včetně DShot150, DShot300, DShot600, Multishot, OneShot a PWM, s obousměrnou schopností DShot a 24 kHz PWM frekvencí. Obsahuje signálové připojení JST-SH 1,0mm a pájecí plošky s podporou proudové telemetrie. Rozměry 89 x 100mm s montážním vzorem 30,5 x 30,5mm M3 a hmotnost 92,8g. Pracuje při teplotách od -20°C do 40°C s relativní vlhkostí 20-95%, vyžaduje aktivní chlazení pro vrtule větší než 7 palců.

Podrobnosti o produktu	
Model	ESC 4in1 Pilotix 100A 8S Improved version
SKU	6456
Elektrické specifikace	
Typ ESC	4 v 1
Trvalý proud	4 x 100 A
Špičkový proud	4 x 120 A
Vstupní napětí	3 - 8S
Napájecí konektor	XT90
MCU	
ESC MCU	EFM8BB21
Firmware	BLHeli_S, Bluejay
ESC konfigurátor	Bluejay Configurator
Frekvence PWM	24 kHz
ESC protokoly	DShot150, DShot300, DShot600, Multishot, OneShot, PWM
Obousměrný DShot	ano
Rozhraní	
Ovládací konektor	JST-SH 1,0 mm, Solder pads

Podpora telemetrie	Proudní
Vodič výstupu motoru	Svařovací plošky
Mechanické specifikace	
Rozměry	89 x 100 mm
Montáž	30,5 x 30,5 mm (M3)
Hmotnost	92.8 g
Provozní podmínky	
Rozsah vlhkosti	20-95% RH (neeskondenzující)
Prevádzková teplota	-20 - 40 °C
Teplota skladování	-30 - 50 °C
Požadavky na chlazení	Aktivní (>7" vrtule)
Běžný	
Obsah balení	Control cable, Šrouby (4x), Matice (4x), Napájecí kabel, MR60-M (4x), Tlumič nárazů (ve tvaru X)
Záruka	2 roky

Schéma zapojení

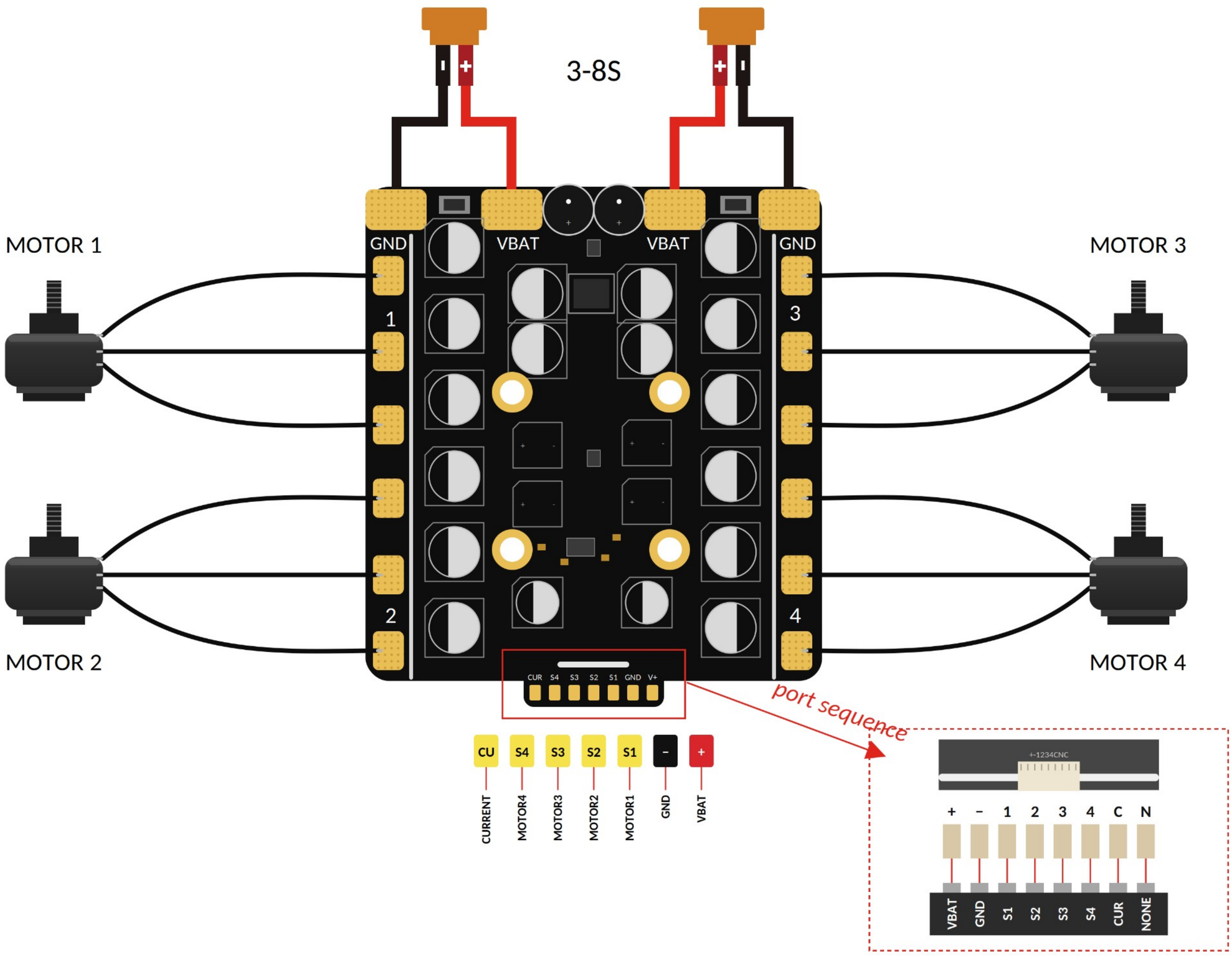
3-8S
MOTOR 1
MOTOR 2
MOTOR 3
MOTOR 4
GND
VBAT
VBAT
GND
1
2
3
4
CUR S4 S3 S2 S1 GND V+
port sequence
CU S4 S3 S2 S1 - +
CURRENT
MOTOR4
MOTOR3
MOTOR2
MOTOR1
GND
VBAT
+-1234CNC
+ - 1 2 3 4 C N
VBAT GND S1 S2 S3 S4 CUR NONE