2808-1100KV

UA



Двигун Pilotix 2808-1100KV FPV зі статором діаметром 28 мм та довжиною 8 мм з 14-полюсною конфігурацією. Працює в діапазоні напруги від 18 В до 25,2 В з номінальною напругою 25 В, забезпечуючи максимальну вихідну потужність 1152,5 Вт при максимальному споживанні струму 46,1 А. Двигун використовує вал діаметром 5 мм та довжиною 15 мм, має габаритні розміри 33,8 мм в діаметрі та 21 мм у висоту. Оснащений силіконовими проводами 18AWG довжиною 150 мм з роз'ємами MR30-M. Має монтажний патерн 19 x 19 мм M3 та вагу 60 г. Струм холостого ходу становить 1,5 А при 10 В.

Деталі продукту	
Модель	2808-1100KV
SKU	5194
Електричні характеристики	
Мотор KV	1100 KV
Номінальна напруга	25 В
Діапазон робочої напруги	18 - 25.2 В
Максимальний струм	46.1 A
Максимальна потужність	1152.5 Вт
Ток холостого ходу	1.5 A @ 10 В
Механічні характеристики	
Конфігурація	14P
Розмір статора	28 x 8 мм
Розмір вала	Ø5 x 15 мм
Розміри двигуна	Ø33.8 x 21 мм
Силіконовий кабель	18 AWG
Довжина силіконового кабелю	150 мм
Конектор	MR30-M
Монтаж	19 x 19 mm (M3)

Кріпильні гвинти	M3 × 9 мм (×4), M3 x 12 мм (x4)
Вага	60 г
Загальні	
Вміст упаковки	Монтажні гвинти
Гарантія	2 роки

Механічна специфікація

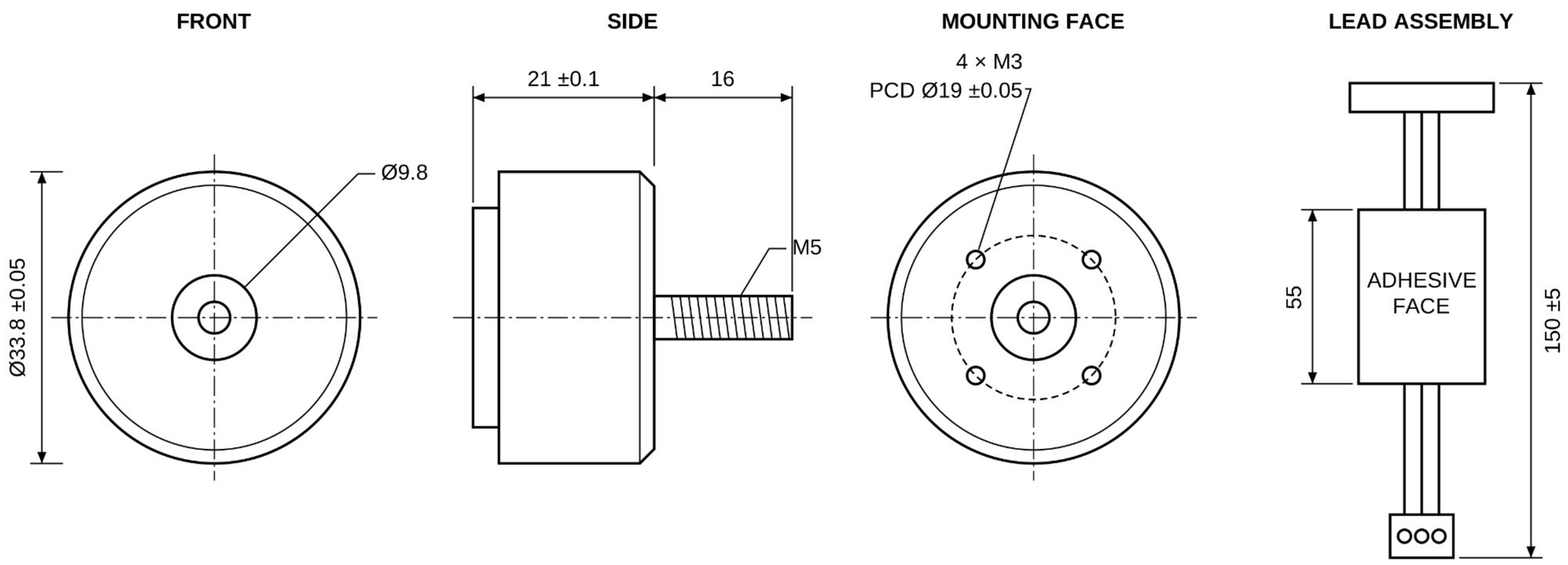

Дані продуктивності двигуна

Model	Propeller	Throttle/speed	Voltage (V)	Current (A)	Thrust (g)	Input (W)	Efficiency (g/W)
2808 1100KV	7035 three-blade propeller	1300	25	5.80	665	145	4.586
		1400	25	9.20	934	230	4.061
		1500	25	13.30	1190	332.5	3.579
		1600	25	18.30	1540	457.5	3.366
		1700	25	26.30	1910	657.5	2.905
		1800	25	34.90	2301	872.5	2.637
		1900	25	43.30	2468	1082.5	2.280
		2000	25	46.10	2530	1152.5	2.195