2808-1100KV

PL



Silnik FPV Pilotix 2808-1100KV wyposażony w stojan o średnicy 28mm i długości 8mm w konfiguracji 14-biegunowej. Pracuje w zakresie napięć od 18V do 25,2V przy napięciu znamionowym 25V, dostarczając maksymalną moc wyjściową 1152,5W przy maksymalnym poborze prądu 46,1A. Silnik wykorzystuje wał o średnicy 5mm i długości 15mm, a jego wymiary to 33,8mm średnicy i 21mm wysokości. Wyposażony w silikonowe przewody 18AWG o długości 150mm zakończone złączami MR30-M. Posiada rozstaw otworów montażowych 19 x 19mm M3 i waży 60g. Prąd jałowy wynosi 1,5A przy 10V.

Szczegóły produktu	
Model	2808-1100KV
SKU	5194
Specyfikacje elektryczne	
Motor KV	1100 KV
Napięcie znamionowe	25 V
Zasięg Napięcia Roboczego	18 - 25.2 V
Maximum current	46.1 A
Maksymalna moc	1152.5 W
Prąd jałowy	1.5 A @ 10 V
Specyfikacje mechaniczne	
Configuration	14P
Rozmiar statora	28 x 8 mm
Rozmiar wału	Ø5 x 15 mm
Wymiary silnika	Ø33.8 x 21 mm
Kabel silikonowy	18 AWG
Długość przewodu silikonowego	150 mm
Złącze kablowe silikonowe	MR30-M
Montaż	19 x 19 mm (M3)

Śruby montażowe	M3 × 9 mm (×4), M3 x 12 mm (x4)
Waga	60 g
Wspólny	
Zawartość opakowania	Śruby montażowe
Gwarancja	2 lata

Specyfikacja mechaniczna

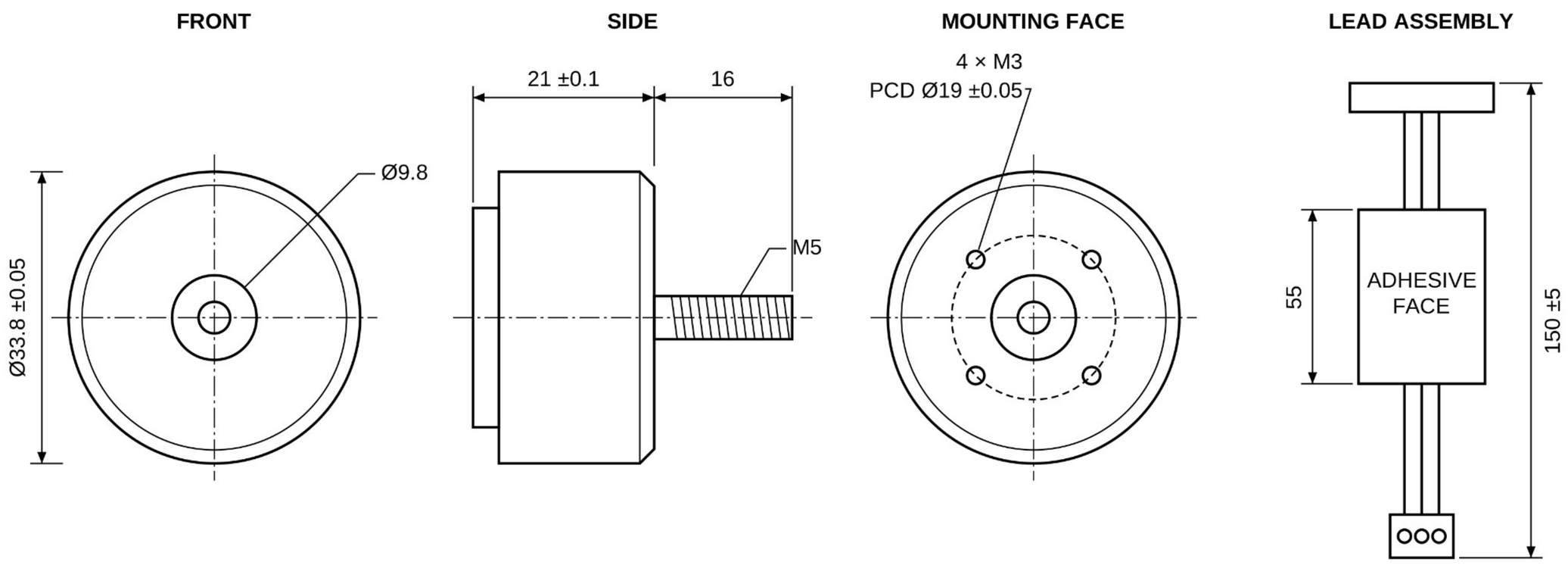

Dane wydajności silnika

Model	Propeller	Throttle/speed	Voltage (V)	Current (A)	Thrust (g)	Input (W)	Efficiency (g/W)
2808 1100KV	7035 three-blade propeller	1300	25	5.80	665	145	4.586
		1400	25	9.20	934	230	4.061
		1500	25	13.30	1190	332.5	3.579
		1600	25	18.30	1540	457.5	3.366
		1700	25	26.30	1910	657.5	2.905
		1800	25	34.90	2301	872.5	2.637
		1900	25	43.30	2468	1082.5	2.280
		2000	25	46.10	2530	1152.5	2.195