2808-1100KV

IT



Motore FPV Pilotix 2808-1100KV con statore di 28mm di diametro per 8mm di lunghezza e configurazione a 14 poli. Opera in un intervallo di tensione da 18V a 25,2V con una tensione nominale di 25V, erogando una potenza massima di 1152,5W con un assorbimento massimo di corrente di 46,1A. Il motore utilizza un albero di 5mm di diametro con lunghezza di 15mm e misura 33,8mm di diametro per 21mm di altezza. Dotato di cavi in silicone 18AWG lunghi 150mm con terminazioni connettori MR30-M. Presenta un pattern di montaggio M3 da 19 x 19mm e pesa 60g. La corrente a vuoto misura 1,5A a 10V.

Dettagli del prodotto	
Modello	2808-1100KV
SKU	5194
Specifiche elettriche	
Motor KV	1100 KV
Tensione nominale	25 V
Intervallo di tensione di esercizio	18 - 25.2 V
Corrente Massima	46.1 A
Potenza Massima	1152.5 W
Corrente a vuoto	1.5 A @ 10 V
Specifiche meccaniche	
Configuration	14P
Dimensione dello statore	28 x 8 mm
Dimensione dell'albero	Ø5 x 15 mm
Dimensioni del motore	Ø33.8 x 21 mm
Cavo in silicone	18 AWG
Lunghezza cavo in silicone	150 mm
Connettore per cavi in silicone	MR30-M
Montaggio	19 x 19 mm (M3)

Viti di montaggio	M3 × 9 mm (×4), M3 x 12 mm (x4)
Peso	60 g
Comune	
Contenuto della confezione	Viti di fissaggio
Garanzia	2 anni

Specifiche meccaniche

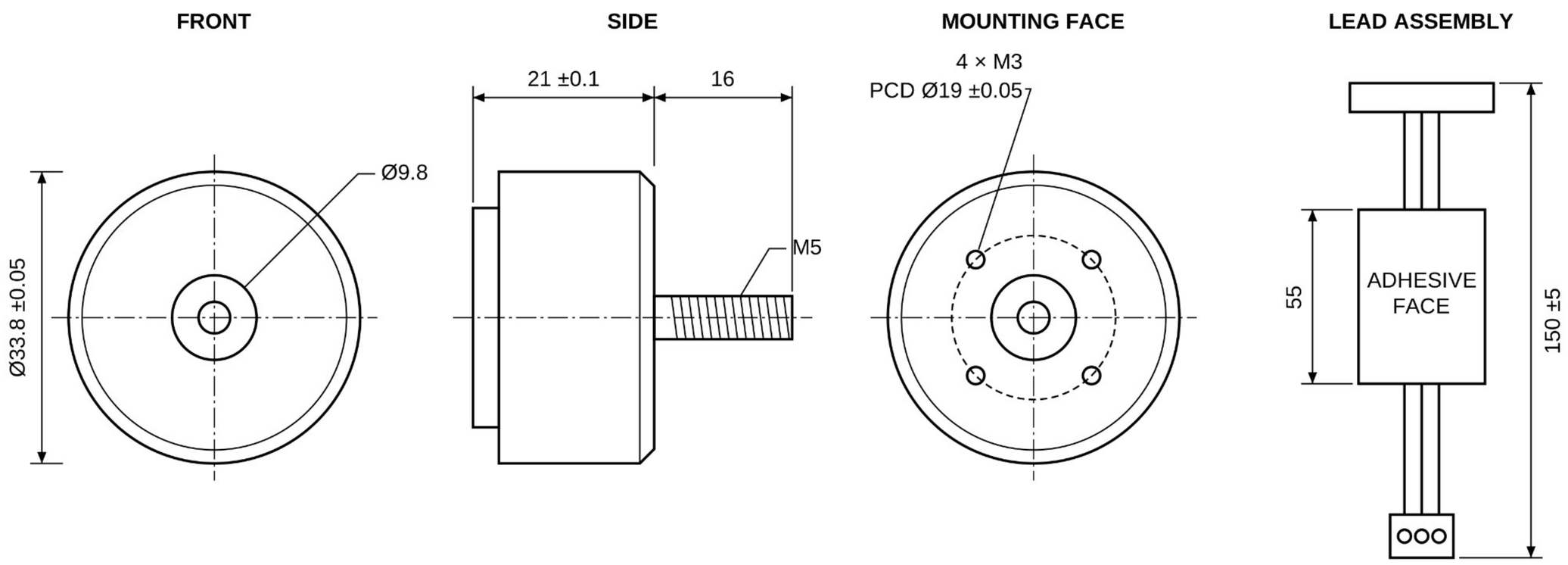

Dati prestazionali del motore

Model	Propeller	Throttle/speed	Voltage (V)	Current (A)	Thrust (g)	Input (W)	Efficiency (g/W)
2808 1100KV	7035 three-blade propeller	1300	25	5.80	665	145	4.586
		1400	25	9.20	934	230	4.061
		1500	25	13.30	1190	332.5	3.579
		1600	25	18.30	1540	457.5	3.366
		1700	25	26.30	1910	657.5	2.905
		1800	25	34.90	2301	872.5	2.637
		1900	25	43.30	2468	1082.5	2.280
		2000	25	46.10	2530	1152.5	2.195