2808-1100KV

FR



Moteur FPV Pilotix 2808-1100KV doté d'un stator de 28mm de diamètre par 8mm de longueur avec une configuration à 14 pôles. Fonctionne dans une plage de tension de 18V à 25,2V avec une tension nominale de 25V, délivrant une puissance maximale de 1152,5W à un courant maximal de 46,1A. Le moteur utilise un arbre de 5mm de diamètre avec une longueur de 15mm et mesure 33,8mm de diamètre par 21mm de hauteur. Équipé de câbles en silicone 18AWG mesurant 150mm de longueur terminés par des connecteurs MR30-M. Dispose d'un entraxe de montage M3 de 19 x 19mm et pèse 60g. Le courant à vide mesure 1,5A à 10V.

Détails du produit	
Modèle	2808-1100KV
SKU	5194
Spécifications électriques	
KV du moteur	1100 KV
Tension nominale	25 V
Plage de tension de fonctionnement	18 - 25.2 V
Courant Maximum	46.1 A
Puissance maximale	1152.5 W
Courant à vide	1.5 A @ 10 V
Spécifications mécaniques	
Configuration	14P
Taille du stator	28 x 8 mm
Taille de l'arbre	Ø5 x 15 mm
Dimensions du moteur	Ø33.8 x 21 mm
Câble en silicone	18 AWG
Longueur du câble en silicone	150 mm
Connecteur de câble en silicone	MR30-M
Montage	19 x 19 mm (M3)

Vis de montage	M3 × 9 mm (×4), M3 x 12 mm (x4)
Poids	60 g
Commun	
Contenu de l'emballage	Vis de fixation
Garantie	2 ans

Spécification mécanique

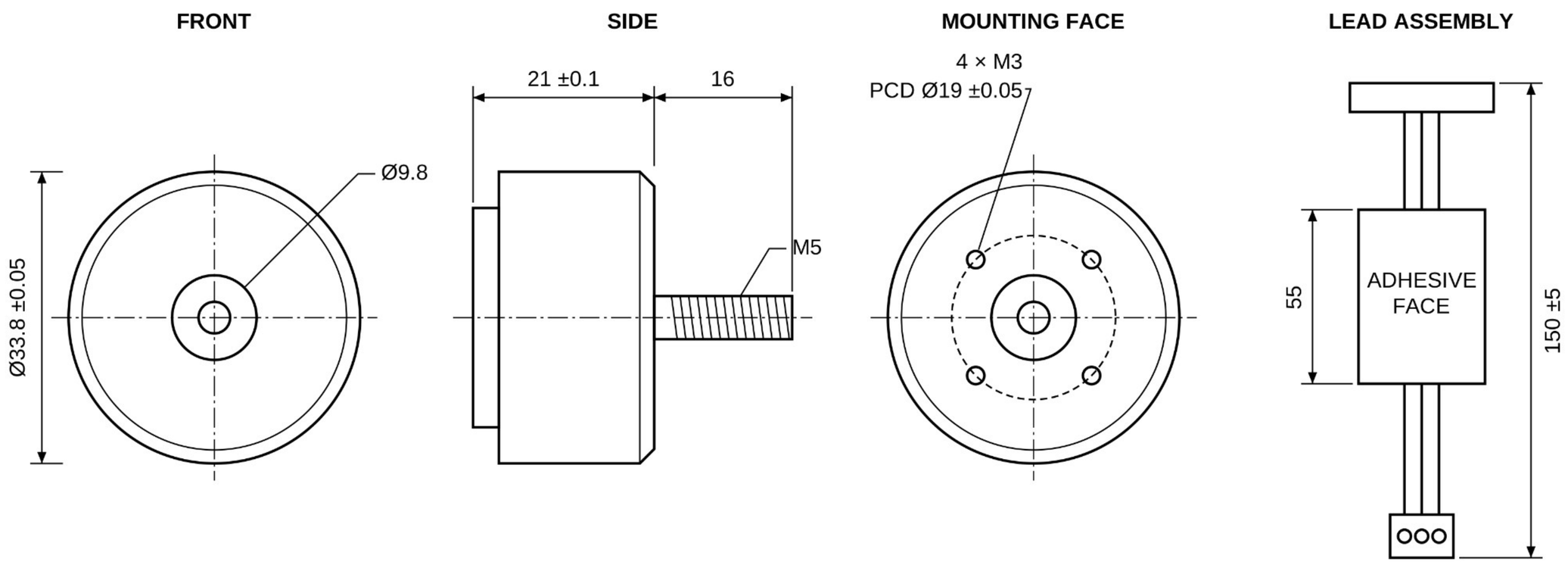

Données de performance du moteur

Model	Propeller	Throttle/speed	Voltage (V)	Current (A)	Thrust (g)	Input (W)	Efficiency (g/W)
2808 1100KV	7035 three-blade propeller	1300	25	5.80	665	145	4.586
		1400	25	9.20	934	230	4.061
		1500	25	13.30	1190	332.5	3.579
		1600	25	18.30	1540	457.5	3.366
		1700	25	26.30	1910	657.5	2.905
		1800	25	34.90	2301	872.5	2.637
		1900	25	43.30	2468	1082.5	2.280
		2000	25	46.10	2530	1152.5	2.195