2808-1100KV

ES



Motor FPV Pilotix 2808-1100KV con estator de 28mm de diámetro por 8mm de longitud con configuración de 14 polos. Opera dentro de un rango de voltaje de 18V a 25.2V con un voltaje nominal de 25V, entregando una potencia máxima de 1152.5W con un consumo máximo de corriente de 46.1A. El motor utiliza un eje de 5mm de diámetro con 15mm de longitud y mide 33.8mm de diámetro por 21mm de altura. Equipado con cables de silicona 18AWG de 150mm de longitud terminados con conectores MR30-M. Presenta un patrón de montaje M3 de 19 x 19mm y pesa 60g. La corriente sin carga mide 1.5A a 10V.

Detalles del producto	
Modelo	2808-1100KV
SKU	5194
Especificaciones eléctricas	
Motor KV	1100 KV
Tensión nominal	25 V
Rango de voltaje de funcionamiento	18 - 25.2 V
Maximum current	46.1 A
Potencia Máxima	1152.5 V
Corriente de vacío	1.5 A @ 10 V
Especificaciones mecánicas	
Configuration	14P
Tamaño del estator	28 x 8 mm
Tamaño del eje	Ø5 x 15 mm
Dimensiones del motor	Ø33.8 x 21 mm
Cable de silicona	18 AWG
Longitud del cable de silicona	150 mm
Conector de cable de silicona	MR30-M
Montaje	19 x 19 mm (M3)

Tornillos de montaje	M3 × 9 mm (×4), M3 x 12 mm (x4)
Peso	60 g
Común	
Contenido del paquete	Tornillos de montaje
Garantía	2 años

Especificación mecánica

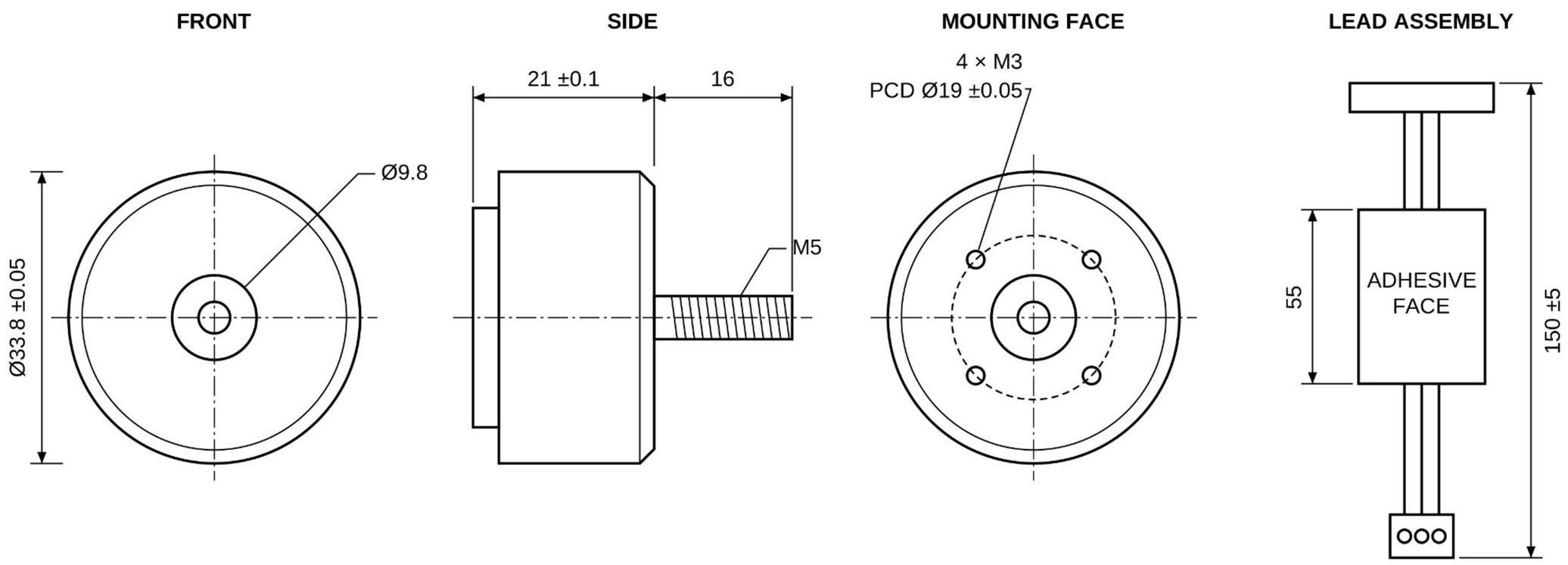

Datos de rendimiento del motor

Model	Propeller	Throttle/speed	Voltage (V)	Current (A)	Thrust (g)	Input (W)	Efficiency (g/W)
2808 1100KV	7035 three-blade propeller	1300	25	5.80	665	145	4.586
		1400	25	9.20	934	230	4.061
		1500	25	13.30	1190	332.5	3.579
		1600	25	18.30	1540	457.5	3.366
		1700	25	26.30	1910	657.5	2.905
		1800	25	34.90	2301	872.5	2.637
		1900	25	43.30	2468	1082.5	2.280
		2000	25	46.10	2530	1152.5	2.195