2808-1100KV

DE



Pilotix 2808-1100KV FPV-Motor mit 28 mm Durchmesser und 8 mm langem Stator in 14-poliger Konfiguration. Arbeitet in einem Spannungsbereich von 18 V bis 25,2 V bei einer Nennspannung von 25 V und liefert eine maximale Leistung von 1152,5 W bei einem maximalen Stromverbrauch von 46,1 A. Der Motor verwendet eine Welle mit 5 mm Durchmesser und 15 mm Länge und misst 33,8 mm im Durchmesser bei 21 mm Höhe. Ausgestattet mit 18AWG-Silikonkabeln von 150 mm Länge, abgeschlossen mit MR30-M-Steckern. Mit 19 x 19 mm M3-Montagemuster und einem Gewicht von 60 g. Der Leerlaufstrom beträgt 1,5 A bei 10 V.

Produktdetails	
Modell	2808-1100KV
SKU	5194
Elektrische Spezifikationen	
Motor KV	1100 KV
Nennspannung	25 V
Betriebsspannungsbereich	18 - 25.2 V
Maximaler Strom	46.1 A
Maximale Leistung	1152.5 W
Leerlaufstrom	1.5 A @ 10 V
Mechanische Spezifikationen	
Configuration	14P
Statorgröße	28 x 8 mm
Wellenmaß	Ø5 x 15 mm
Motorabmessungen	Ø33.8 x 21 mm
Silikonkabel	18 AWG
Silikonkabellänge	150 mm
Silikon-Kabelstecker	MR30-M
Montage	19 x 19 mm (M3)

Befestigungsschrauben	M3 × 9 mm (×4), M3 x 12 mm (x4)
Gewicht	60 g
Allgemein	
Packungsinhalt	Befestigungsschrauben
Garantie	2 Jahre

Mechanische Spezifikation

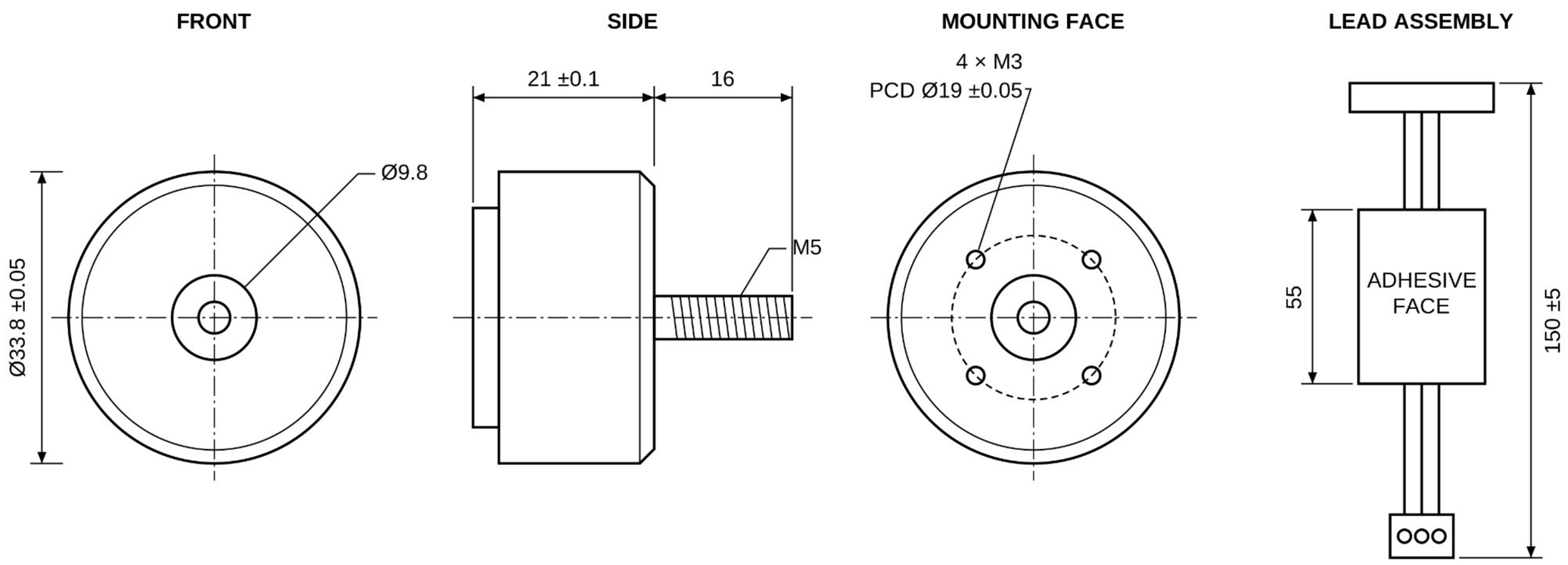

Motorbetriebsdaten

Model	Propeller	Throttle/speed	Voltage (V)	Current (A)	Thrust (g)	Input (W)	Efficiency (g/W)
2808 1100KV	7035 three-blade propeller	1300	25	5.80	665	145	4.586
		1400	25	9.20	934	230	4.061
		1500	25	13.30	1190	332.5	3.579
		1600	25	18.30	1540	457.5	3.366
		1700	25	26.30	1910	657.5	2.905
		1800	25	34.90	2301	872.5	2.637
		1900	25	43.30	2468	1082.5	2.280
		2000	25	46.10	2530	1152.5	2.195