2808-1100KV

CZ



Pilotix 2808-1100KV FPV motor se statorem o průměru 28 mm a délce 8 mm s 14pólovou konfigurací. Pracuje v rozsahu napětí 18 V až 25,2 V s jmenovitým napětím 25 V a dodává maximální výkon 1152,5 W při maximálním odběru proudu 46,1 A. Motor využívá hřídel o průměru 5 mm s délkou 15 mm a měří 33,8 mm v průměru a 21 mm na výšku. Vybaven 18AWG silikonovými kabely o délce 150 mm zakončenými konektory MR30-M. Disponuje montážním vzorem 19 x 19 mm M3 a váží 60 g. Proud naprázdno měří 1,5 A při 10 V.

Podrobnosti o produktu	
Model	2808-1100KV
SKU	5194
Elektrické specifikace	
Motor KV	1100 KV
Jmenovité napětí	25 V
Provozní napětí	18 - 25.2 V
Maximální proud	46.1 A
Maximální výkon	1152.5 W
Bez zatěžovacího proudu	1.5 A @ 10 V
Mechanické specifikace	
Konfigurace	14P
Velikost statoru	28 x 8 mm
Velikost hřídele	Ø5 x 15 mm
Rozměry motoru	Ø33.8 x 21 mm
Silikonový kabel	18 AWG
Délka silikonového kabelu	150 mm
Silikonový kabelový konektor	MR30-M
Montáž	19 x 19 mm (M3)

Montážní šrouby	M3 × 9 mm (×4), M3 x 12 mm (x4)
Hmotnost	60 g
Běžný	
Obsah balení	Montážní šrouby
Záruka	2 roky

Mechanická specifikace

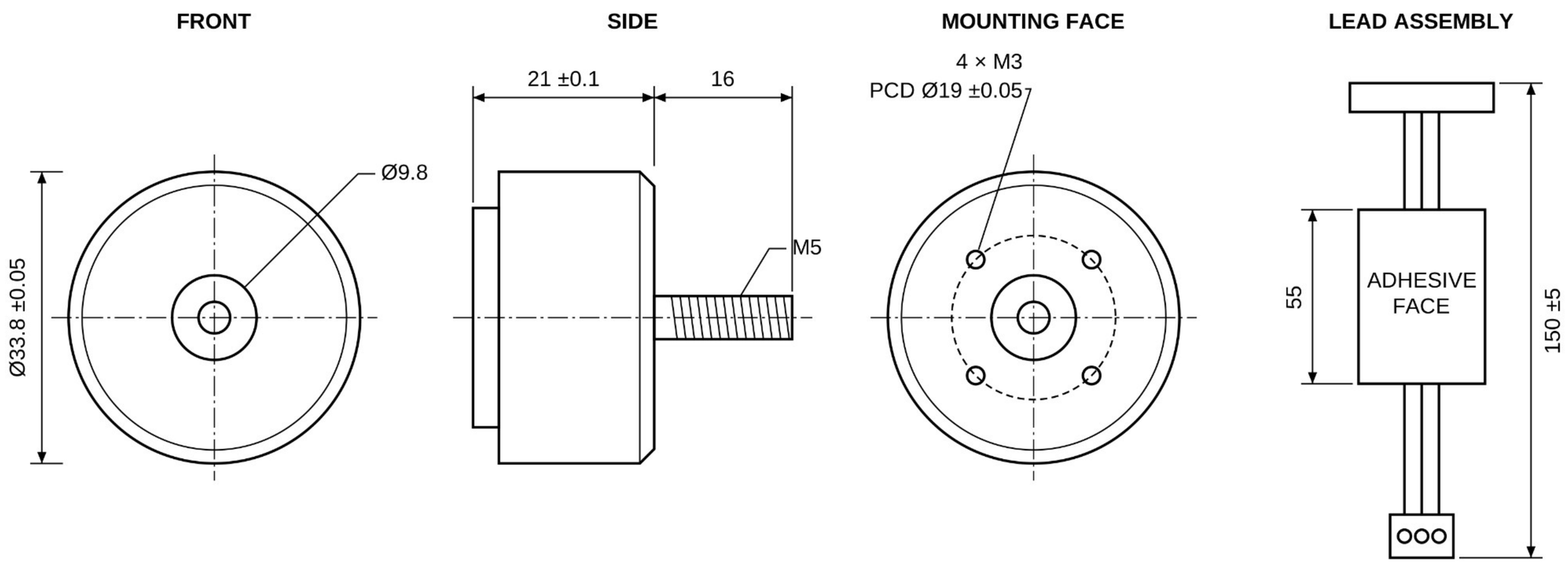

Výkonové údaje motoru

Model	Propeller	Throttle/speed	Voltage (V)	Current (A)	Thrust (g)	Input (W)	Efficiency (g/W)
2808 1100KV	7035 three-blade propeller	1300	25	5.80	665	145	4.586
		1400	25	9.20	934	230	4.061
		1500	25	13.30	1190	332.5	3.579
		1600	25	18.30	1540	457.5	3.366
		1700	25	26.30	1910	657.5	2.905
		1800	25	34.90	2301	872.5	2.637
		1900	25	43.30	2468	1082.5	2.280
		2000	25	46.10	2530	1152.5	2.195