F405 V3 ICM42688 AM32 60A

UA

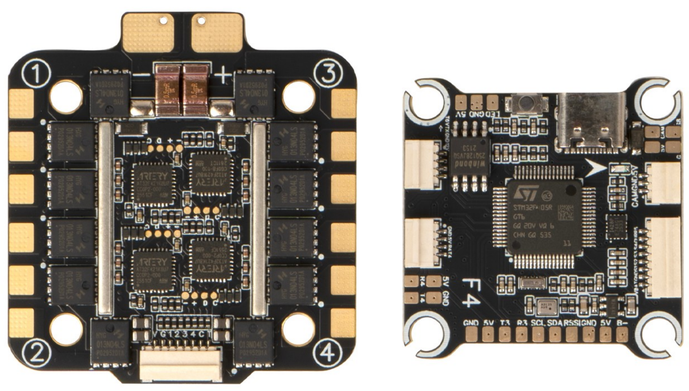

FPV-стек, що складається з польотного контролера та 4-в-1 ESC. Польотний контролер використовує MCU STM32F405 з гіроскопом ICM42688-P, що працює на частоті оновлення 8 кГц через SPI-з'єднання, барометр SPL06 та вбудований акселерометр. Підтримує прошивки Betaflight та INAV з аналоговим OSD. Має 5 портів UART, 1 порт I2C, 8 виходів керування моторами, інтерфейс USB Type-C та подвійні BEC-виходи на 5V/2.2A та 12V/2.2A. 4-в-1 ESC використовує MCU AT32F421K8U7 з прошивкою AM32, забезпечуючи постійний струм 60A на вихід з піковим значенням 70A, підтримуючи вхідну напругу 3-6S. Обидві плати мають монтажний патерн 30.5 x 30.5 мм. Включає конденсатор 1000μF/35V. Працює при температурах від -20°C до 40°C.

Деталі продукту	
Модель	F405 V3 ICM42688 AM32 60A
SKU	5046

FC	
MCU	
FC MCU	STM32F405
Цільова прошивка	PILOTIXF405V32
Підтримка прошивки	Betaflight, INAV
Тип OSD	Аналогове OSD
Сенсори	
Гіроскоп	ICM42688-P
Підключення гіроскопу	SPI
Кількість гіроскопів	1
Акселерометр	Вбудований
Барометр	SPL06
Швидкість оновлення гіроскопа	8 кГц
Електричні характеристики	

BEC	5 В @ 2.2 А, 12 В @ 2.2 А
Інтерфейси	
Виходи управління двигуном	8
Протоколи ESC	DShot150, DShot300, DShot600, Multishot, OneShot125, OneShot42, PWM, ProShot1000
Двосторонній DShot	так
Протокол приймача	SBUS, CRSF
Кнопка DFU	так
Порт I2C	1
Вихід LED стрічки	так
Слот для SD-карт	ні
UART порти	5
Вихід сигналізатора	так
USB порт	USB Type C
Відео входи	1
Відео вхід	Аналоговий
Відео вихід	Аналоговий
Механічні характеристики	
Розміри	37 x 37 мм
Монтаж	30,5 x 30,5 мм (M3)
Вага	7 г

ESC	
Електричні характеристики	
Тип ESC	4 в 1
Безперервний струм	4 x 60 A
Піковий струм	4 x 70 A
Вхідна напруга	3 - 6S
Конденсатор в комплекті	1 x 1000 мкФ @ 35 В

Роз'єм живлення	Контактні майданчики для паяння
MCU	
ESC MCU	AT32F421K8U7
Прошивка	BLHeli_S, Bluejay
Конфігуратор ESC	Bluejay Configurator
Протоколи ESC	DShot150, DShot300, DShot600, Multishot, OneShot, PWM
Двосторонній DShot	так
Інтерфейси	
Контрольний конектор	JST-SH 1.0 мм
Підтримка телеметрії	Струм
Провід виходу двигуна	Контактні площадки для пайки
Механічні характеристики	
Розміри	49 x 43 мм
Монтаж	30,5 x 30,5 мм (M3)
Вага	20 г
Умови експлуатації	
Діапазон вологості	20-95 % відносної вологості (неконденсуючий)
Температура експлуатації	-20 - 40 °C
Температура зберігання	-30 - 50 °C
Загальні	
Комплект постачання	Амортизуючі кульки (4x), Control cable, Гвинти (4x), Гайки (4x), Кабель живлення, Твердотільні конденсатори, Термозбіжна трубка
Гарантія	2 роки

Схема підключення FC

F405 FC · TOP SIDE

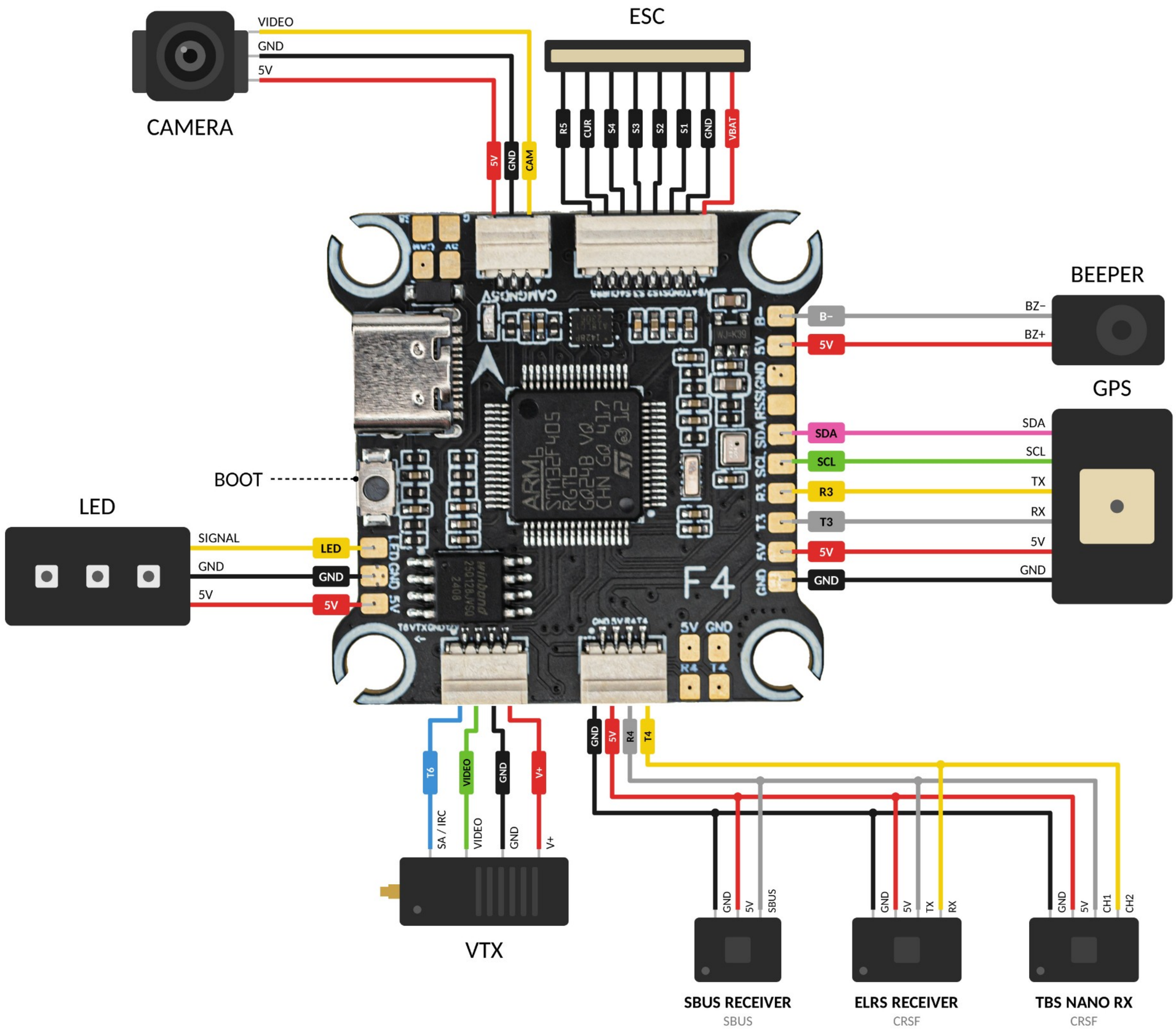

Схема підключення ESC

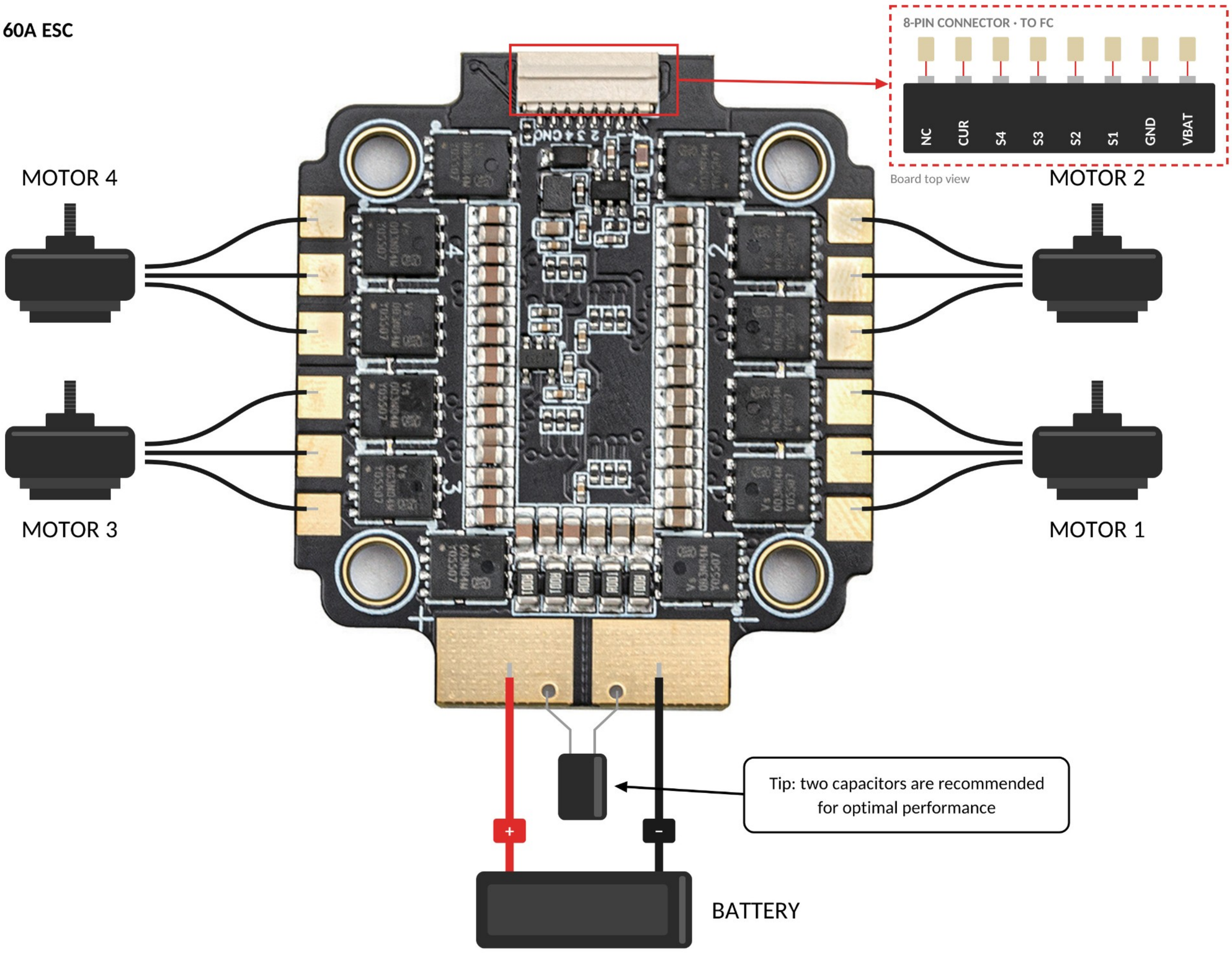
F405 60A ESC
8-PIN CONNECTOR · TO FC
NC
CUR
S4
S3
S2
S1
GND
VBAT
Board top view
MOTOR 4
MOTOR 2
MOTOR 3
MOTOR 1
Tip: two capacitors are recommended for optimal performance
+
-
BATTERY