F405 V3 ICM42688 AM32 60A

PL

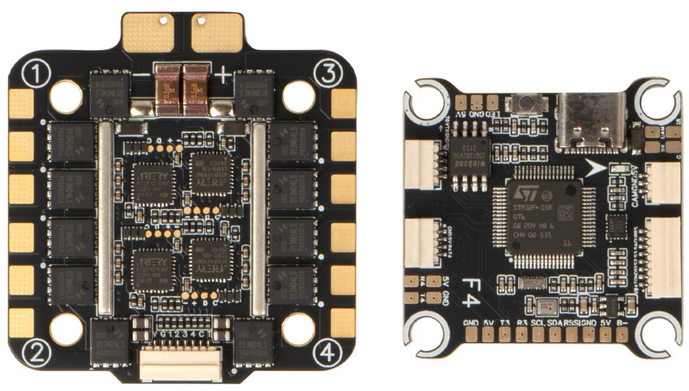

Zestaw FPV składający się z kontrolera lotu i ESC 4-w-1. Kontroler lotu wykorzystuje mikrokontroler STM32F405 z żyroskopem ICM42688-P pracującym z częstotliwością odświeżania 8 kHz przez połączenie SPI, barometr SPL06 oraz wbudowany akcelerometr. Obsługuje oprogramowanie Betaflight i INAV z analogowym OSD. Posiada 5 portów UART, 1 port I2C, 8 wyjść sterowania silnikami, interfejs USB Type-C oraz podwójne wyjścia BEC 5V/2,2A i 12V/2,2A. ESC 4-w-1 wykorzystuje mikrokontroler AT32F421K8U7 z oprogramowaniem AM32, zapewniając 60A prądu ciągłego na wyjście ze szczytowym 70A, obsługując napięcie wejściowe 3-6S. Obie płytki posiadają rozstaw montażowy 30,5 x 30,5 mm. Zawiera kondensator 1000µF/35V. Pracuje w temperaturach od -20°C do 40°C.

Szczegóły produktu	
Model	F405 V3 ICM42688 AM32 60A
SKU	5046

FC	
MCU	
FC MCU	STM32F405
Docelowy firmware	PILOTIXF405V32
Wsparcie dla oprogramowania układowego	Betaflight, INAV
Typ OSD	Analogowe OSD
Czujniki	
Żyroskop	ICM42688-P
Połączenie gyroskopu	SPI
Liczba żyroskopów	1
Akcelerometr	Wbudowany
Barometr	SPL06
Częstotliwość aktualizacji żyroskopu	8 kHz
Specyfikacje elektryczne	

BEC	5 V @ 2.2 A, 12 V @ 2.2 A
Interfejsy	
Wyjścia sterowania silnikiem	8
Protokoły ESC	DShot150, DShot300, DShot600, Multishot, OneShot125, OneShot42, PWM, ProShot1000
Bi-kierunkowy DShot	tak
Protokół odbiorcy	SBUS, CRSF
Przycisk DFU	tak
Port I2C	1
Wyjście taśmy LED	tak
Gniazdo karty sD	nie
Porty UART	5
Wyjście buzzera	tak
Port USB	USB Type C
Wejścia wideo	1
Wejście wideo	Analogowy
Wyjście wideo	Analogowy
Specyfikacje mechaniczne	
Wymiary	37 x 37 mm
Montaż	30,5 x 30,5 mm (M3)
Waga	7 g

ESC	
Specyfikacje elektryczne	
Typ ESC	4 w 1
Prąd stały	4 x 60 A
Prąd szczytowy	4 x 70 A
Napięcie wejściowe	3 - 6S
Kondensator w zestawie	1 x 1000 µF @ 35 V

Złącze zasilania	Pola lutownicze
MCU	
ESC MCU	AT32F421K8U7
Firmware	BLHeli_S, Bluejay
Konfigurator ESC	Bluejay Configurator
Protokoły ESC	DShot150, DShot300, DShot600, Multishot, OneShot, PWM
Bi-kierunkowy DShot	tak
Interfejsy	
Złącze kontrolne	JST-SH 1,0 mm
Wsparcie telemetrii	Prąd
Przewód wyjściowy silnika	Otwory lutownicze
Specyfikacje mechaniczne	
Wymiary	49 x 43 mm
Montaż	30,5 x 30,5 mm (M3)
Waga	20 g

Warunki eksploatacji	
Zakres wilgotności	20-95 % RH (bez kondensacji)
Temperatura robocza	-20 - 40 °C
Temperatura przechowywania	-30 - 50 °C
Wspólny	
Zawartość opakowania	Kulki amortyzujące (4x), Control cable, Śruby (4x), Nakrętki (4 szt.), Przewód zasilający, Kondensatory półprzewodnikowe, Rurka termokurczliwa
Gwarancja	2 lata

Schemat okablowania FC

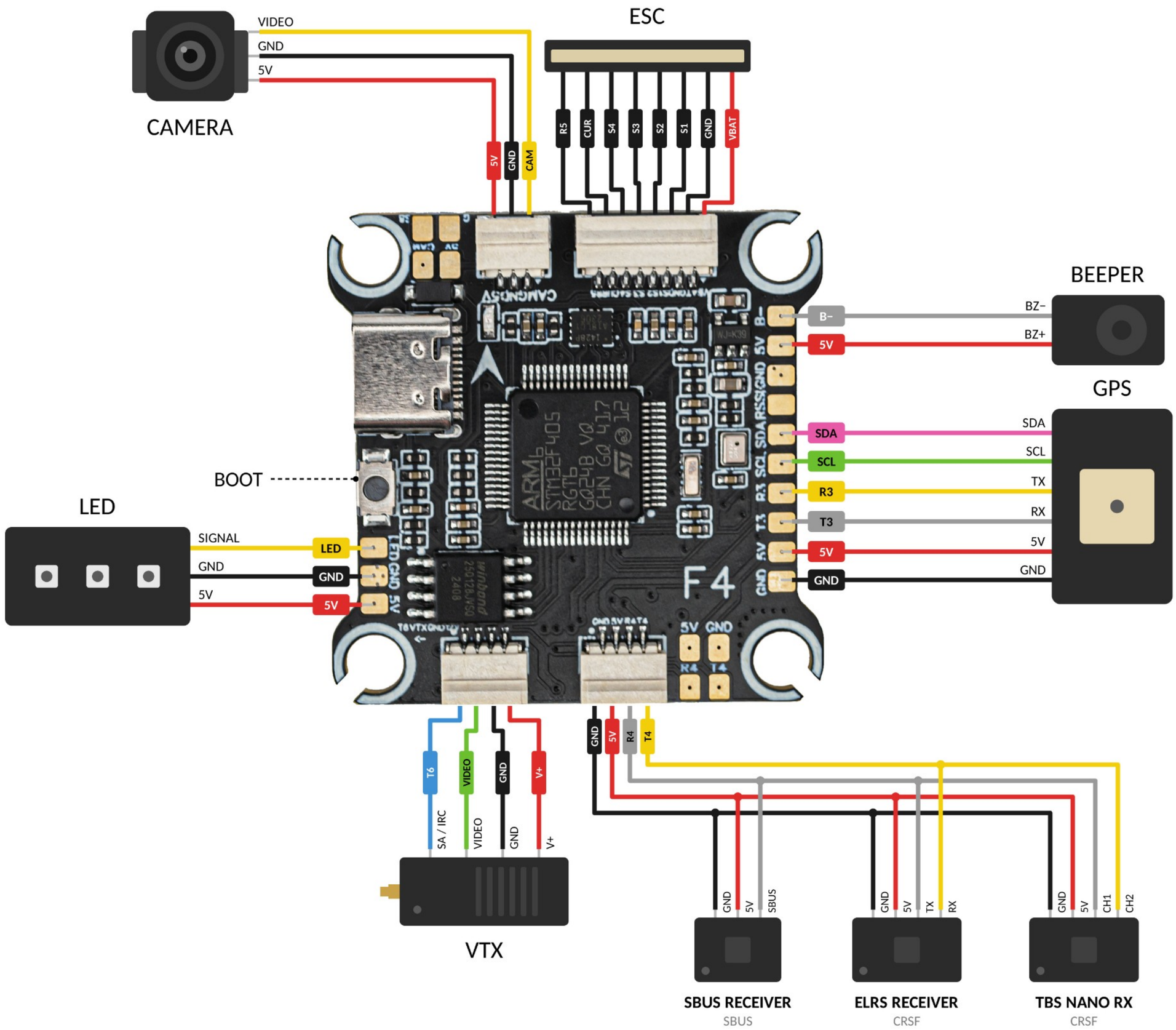

Schemat okablowania ESC

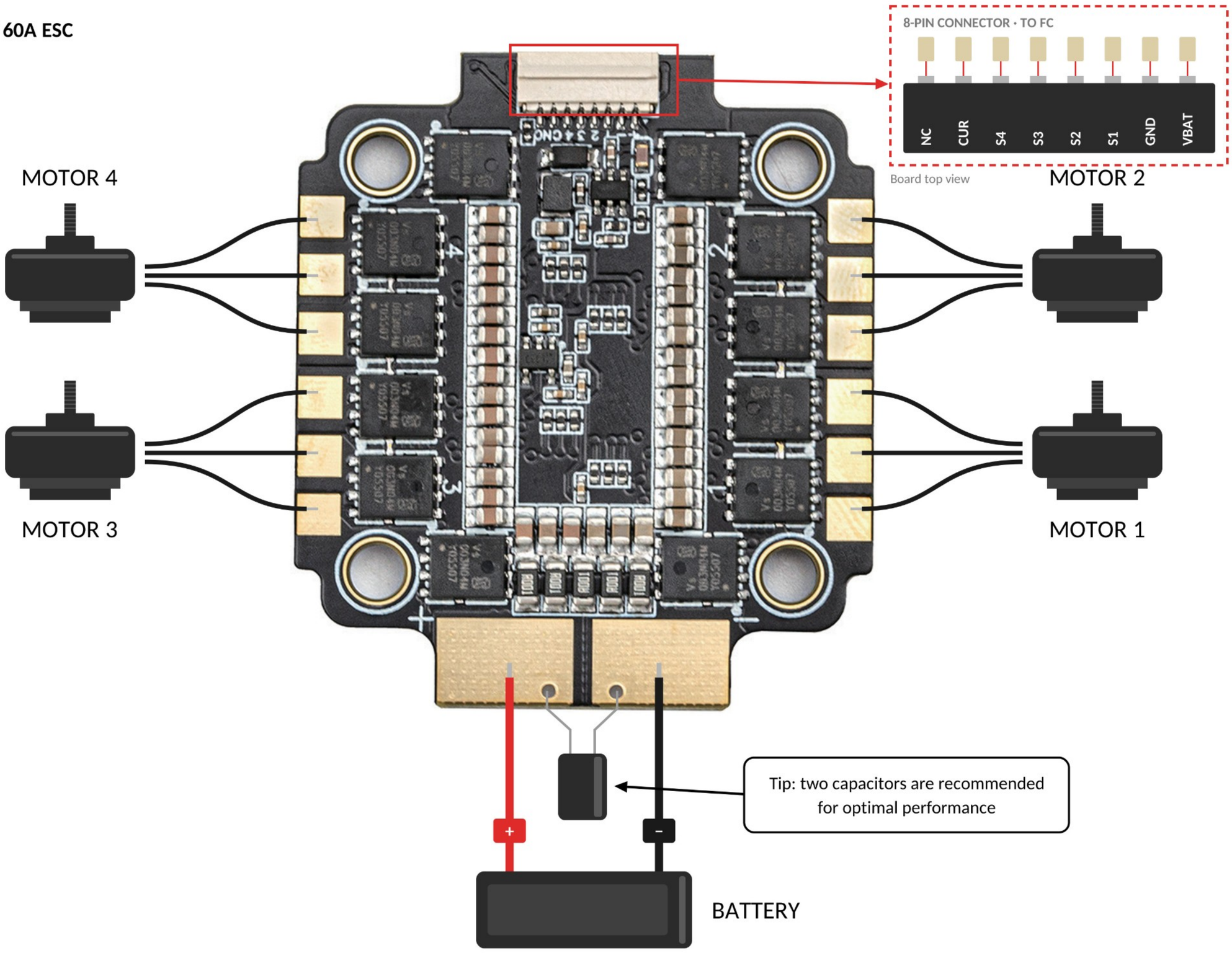
F405 60A ESC
8-PIN CONNECTOR · TO FC
NC
CUR
S4
S3
S2
S1
GND
VBAT
Board top view
MOTOR 4
MOTOR 2
MOTOR 3
MOTOR 1
Tip: two capacitors are recommended for optimal performance
+
-
BATTERY