F405 V3 ICM42688 AM32 60A

IT

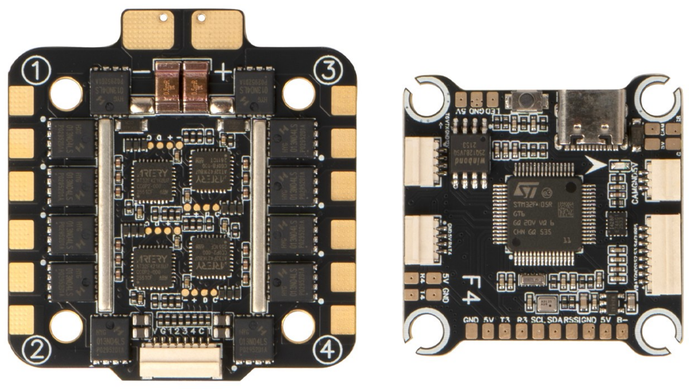

Stack FPV comprendente flight controller e ESC 4-in-1. Il flight controller utilizza un MCU STM32F405 con giroscopio ICM42688-P operante a 8 kHz di frequenza di aggiornamento tramite connessione SPI, barometro SPL06 e accelerometro integrato. Supporta firmware Betaflight e INAV con OSD analogico. Caratteristiche: 5 porte UART, 1 porta I2C, 8 uscite controllo motori, interfaccia USB Type-C e doppia uscita BEC a 5V/2.2A e 12V/2.2A. L'ESC 4-in-1 utilizza MCU AT32F421K8U7 con firmware AM32, fornendo 60A di corrente continua per uscita con picco di 70A, supportando tensione di ingresso 3-6S. Entrambe le schede presentano schema di montaggio 30.5 x 30.5 mm. Include condensatore 1000µF/35V. Opera a temperature da -20°C a 40°C.

Dettagli del prodotto	
Modello	F405 V3 ICM42688 AM32 60A
SKU	5046

FC	
MCU	
FC MCU	STM32F405
Destinazione firmware	PILOTIXF405V32
Supporto del firmware	Betaflight, INAV
Tipo OSD	OSD analogico
Sensori	
Giroscopio	ICM42688-P
Connessione del giroscopio	SPI
Numero di giros	1
Accelerometro	Integrato
Barometro	SPL06
Tasso di aggiornamento del giroscopio	8 kHz
Specifiche elettriche	

BEC	5 V @ 2.2 A, 12 V @ 2.2 A
Interfacce	
Uscite di controllo del motore	8
Protocolli ESC	DShot150, DShot300, DShot600, Multishot, OneShot125, OneShot42, PWM, ProShot1000
DShot bi-direzionale	sì
Protocollo del ricevitore	SBUS, CRSF
Pulsante DFU	sì
Porta I2C	1
Uscita striscia LED	sì
Slot per scheda SD	no
Porte UART	5
Uscita del cicalino	sì
Porta USB	USB Type C
Ingressi video	1
Ingresso video	Analogico
Uscita video	Analogico
Specifiche meccaniche	
Dimensioni	37 x 37 mm
Montaggio	30,5 x 30,5 mm (M3)
Peso	7 g

ESC	
Specifiche elettriche	
Tipo ESC	4 in 1
Corrente continua	4 x 60 A
Corrente di picco	4 x 70 A
Tensione di ingresso	3 - 6S
Condensatore incluso	1 x 1000 µF @ 35 V

Connettore di alimentazione	Pad di saldatura
MCU	
ESC MCU	AT32F421K8U7
Firmware	BLHeli_S, Bluejay
Configuratore ESC	Bluejay Configurator
Protocolli ESC	DShot150, DShot300, DShot600, Multishot, OneShot, PWM
DShot bi-direzionale	sì
Interfacce	
Connettore di controllo	JST-SH 1,0 mm
Supporto della telemetria	Corrente
Filo di uscita del motore	Pad di saldatura
Specifiche meccaniche	
Dimensioni	49 x 43 mm
Montaggio	30,5 x 30,5 mm (M3)
Peso	20 g

Condizioni operative	
Intervallo di umidità	20-95 % RH (non condensante)
Temperatura di esercizio	-20 - 40 °C
Temperatura di stoccaggio	-30 - 50 °C
Comune	
Contenuto della confezione	Sfere ammortizzanti (4x), Control cable, Viti (4x), Dadi (4x), Cavo di alimentazione, Condensatori a stato solido, Guaina termorestringente
Garanzia	2 anni

Schema di cablaggio FC

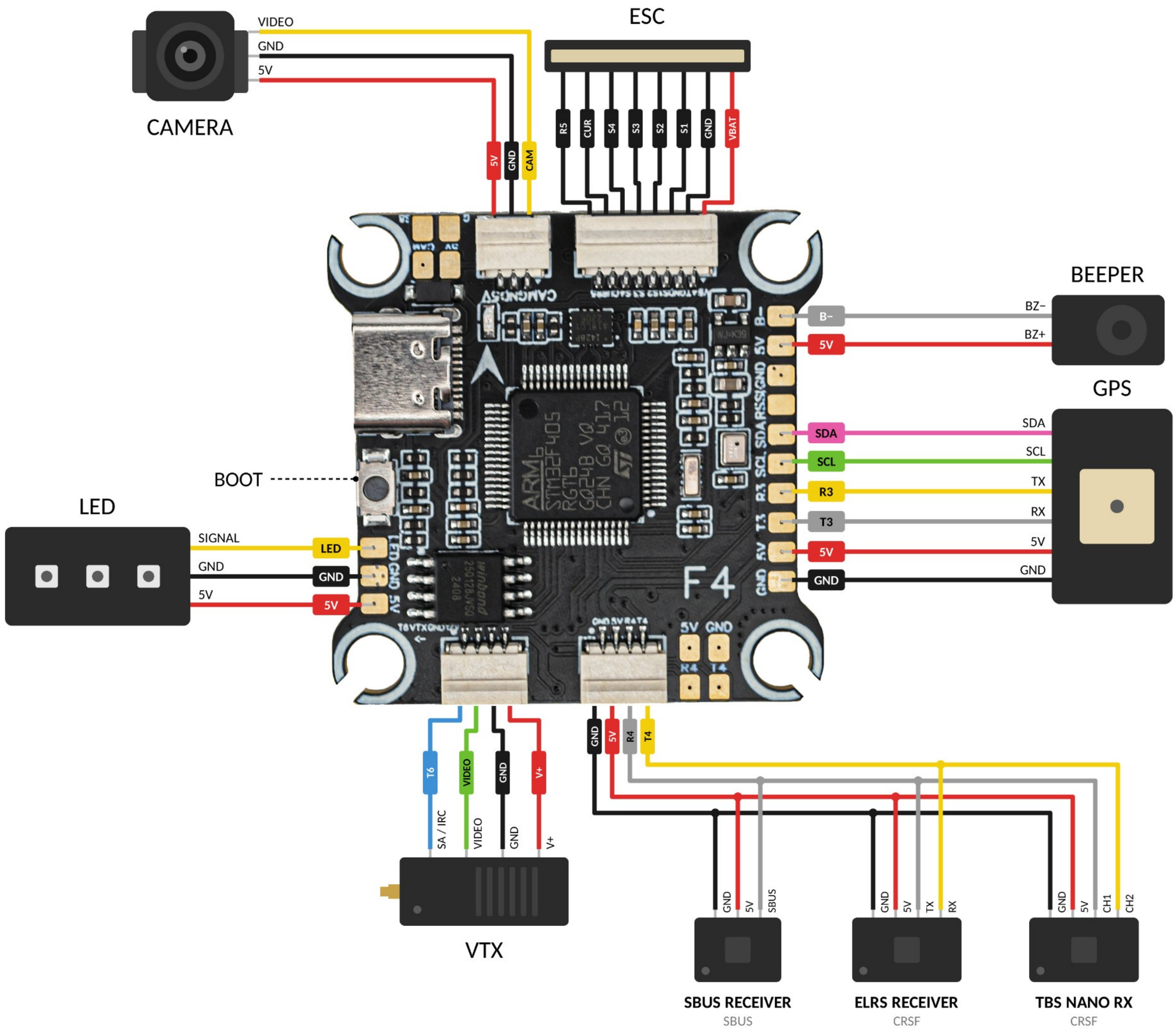

Schema di cablaggio ESC

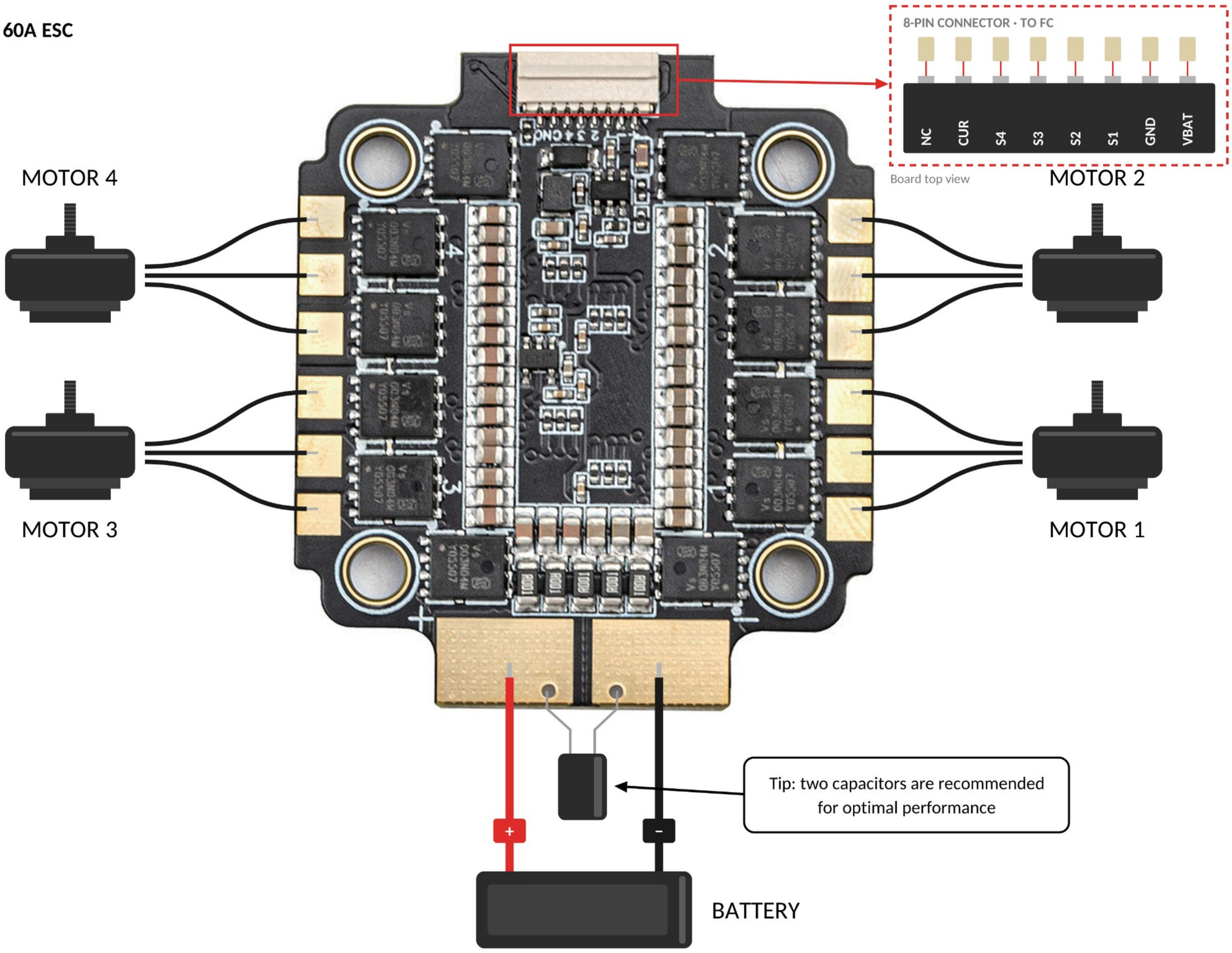
F405 60A ESC
8-PIN CONNECTOR · TO FC
NC
CUR
S4
S3
S2
S1
GND
VBAT
Board top view
MOTOR 4
MOTOR 2
MOTOR 3
MOTOR 1
Tip: two capacitors are recommended for optimal performance
+
-
BATTERY