F405 V3 ICM42688 AM32 60A

FR

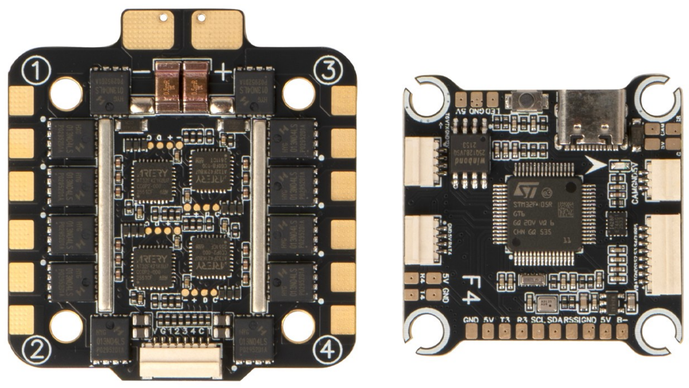

Stack FPV comprenant un contrôleur de vol et un ESC 4-en-1. Le contrôleur de vol utilise un MCU STM32F405 avec un gyroscope ICM42688-P fonctionnant à une fréquence de mise à jour de 8 kHz via connexion SPI, un baromètre SPL06 et un accéléromètre intégré. Compatible avec les firmwares Betaflight et INAV avec OSD analogique. Dispose de 5 ports UART, 1 port I2C, 8 sorties de contrôle moteur, une interface USB Type-C et des sorties BEC doubles à 5V/2.2A et 12V/2.2A. L'ESC 4-en-1 utilise un MCU AT32F421K8U7 avec firmware AM32, fournissant 60A de courant continu par sortie avec un pic de 70A, supportant une tension d'entrée 3-6S. Les deux cartes présentent un entraxe de montage de 30.5 x 30.5 mm. Inclut un condensateur 1000µF/35V. Fonctionne à des températures de -20°C à 40°C.

Détails du produit	
Modèle	F405 V3 ICM42688 AM32 60A
SKU	5046

FC	
MCU	
FC MCU	STM32F405
Cible du firmware	PILOTIXF405V32
Prise en charge du firmware	Betaflight, INAV
Type OSD	Affichage OSD analogique
Capteurs	
Gyro	ICM42688-P
Connexion gyro	SPI
Nombre de gyroscopes	1
Accéléromètre	Intégré
Baromètre	SPL06
Taux de mise à jour du gyroscope	8 kHz
Spécifications électriques	

BEC	5 V @ 2.2 A, 12 V @ 2.2 A
Interfaces	
Sorties de contrôle du moteur	8
Protocoles ESC	DShot150, DShot300, DShot600, Multishot, OneShot125, OneShot42, PWM, ProShot1000
DShot bidirectionnel	oui
Protocole de réception	SBUS, CRSF
Bouton dFU	oui
Port I2C	1
Sortie de bande LED	oui
Emplacement pour carte SD	non
Ports UART	5
Sortie de buzzer	oui
Port USB	USB Type C
Entrées vidéo	1
Entrée vidéo	Analogique
Sortie vidéo	Analogique
Spécifications mécaniques	
Dimensions	37 x 37 mm
Montage	30,5 x 30,5 mm (M3)
Poids	7 g

ESC	
Spécifications électriques	
Type ESC	4 en 1
courant continu	4 x 60 A
Courant de crête	4 x 70 A
Tension d'entrée	3 - 6S
Condensateur inclus	1 x 1000 µF @ 35 V

Connecteur d'alimentation	Pastilles de soudure
MCU	
ESC MCU	AT32F421K8U7
Micrologiciel	BLHeli_S, Bluejay
Configurateur ESC	Bluejay Configurator
Protocoles ESC	DShot150, DShot300, DShot600, Multishot, OneShot, PWM
DShot bidirectionnel	oui
Interfaces	
Connecteur de contrôle	JST-SH 1,0 mm
Support de télémétrie	Courant
Fil de sortie moteur	Pastilles de soudure
Spécifications mécaniques	
Dimensions	49 x 43 mm
Montage	30,5 x 30,5 mm (M3)
Poids	20 g

Conditions d'exploitation	
Plage d'humidité	20-95 % HR (sans condensation)
Température de fonctionnement	-20 - 40 °C
Température de stockage	-30 - 50 °C
Commun	
Contenu de l'emballage	Balles amortissantes (4x), Control cable, Vis (4x), Écrous (4x), Cordon d'alimentation, Condensateurs à semi-conducteurs, Gaine thermorétractable
Garantie	2 ans

Schéma de câblage FC

F405 FC · TOP SIDE

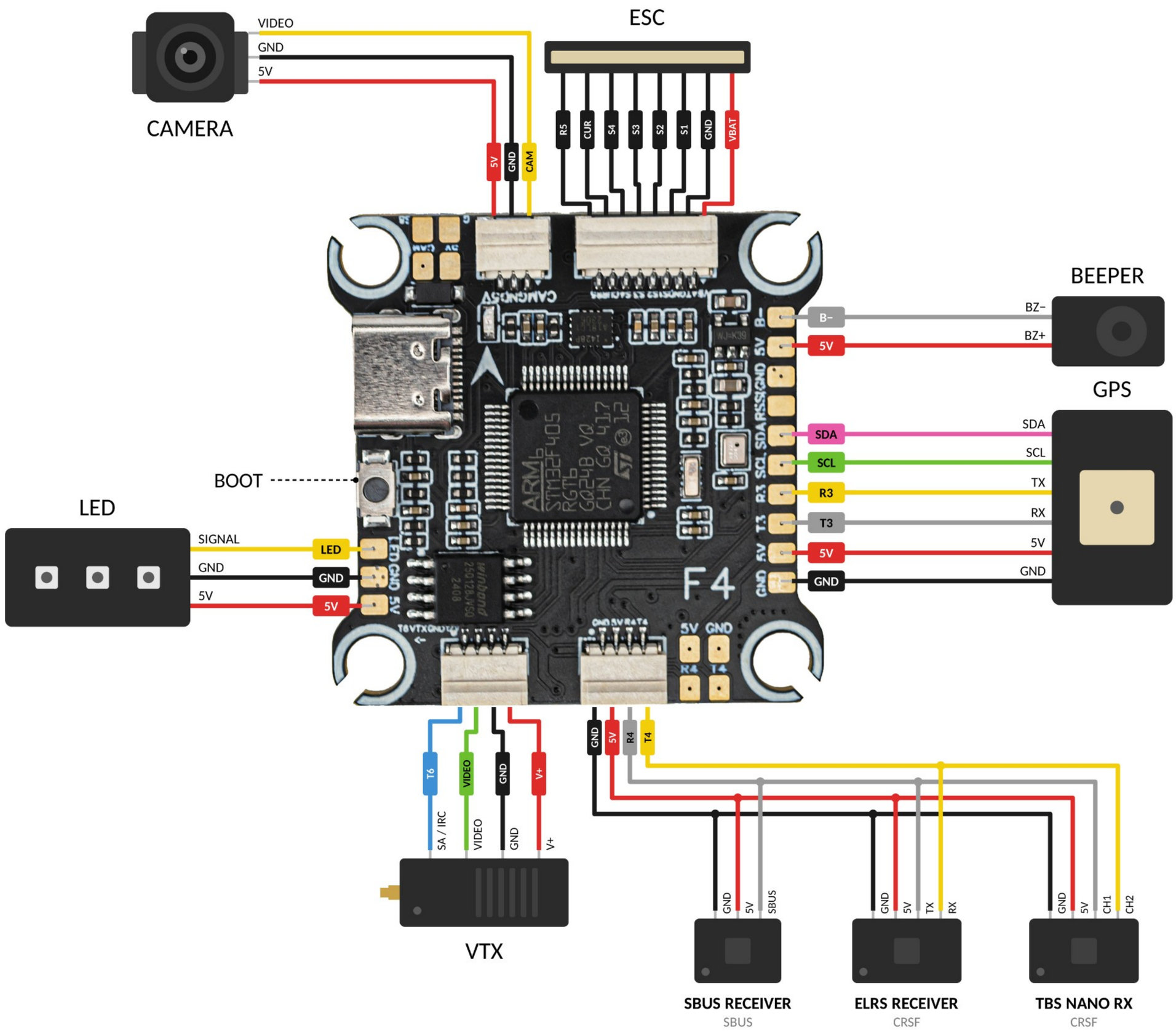

Schéma de câblage ESC

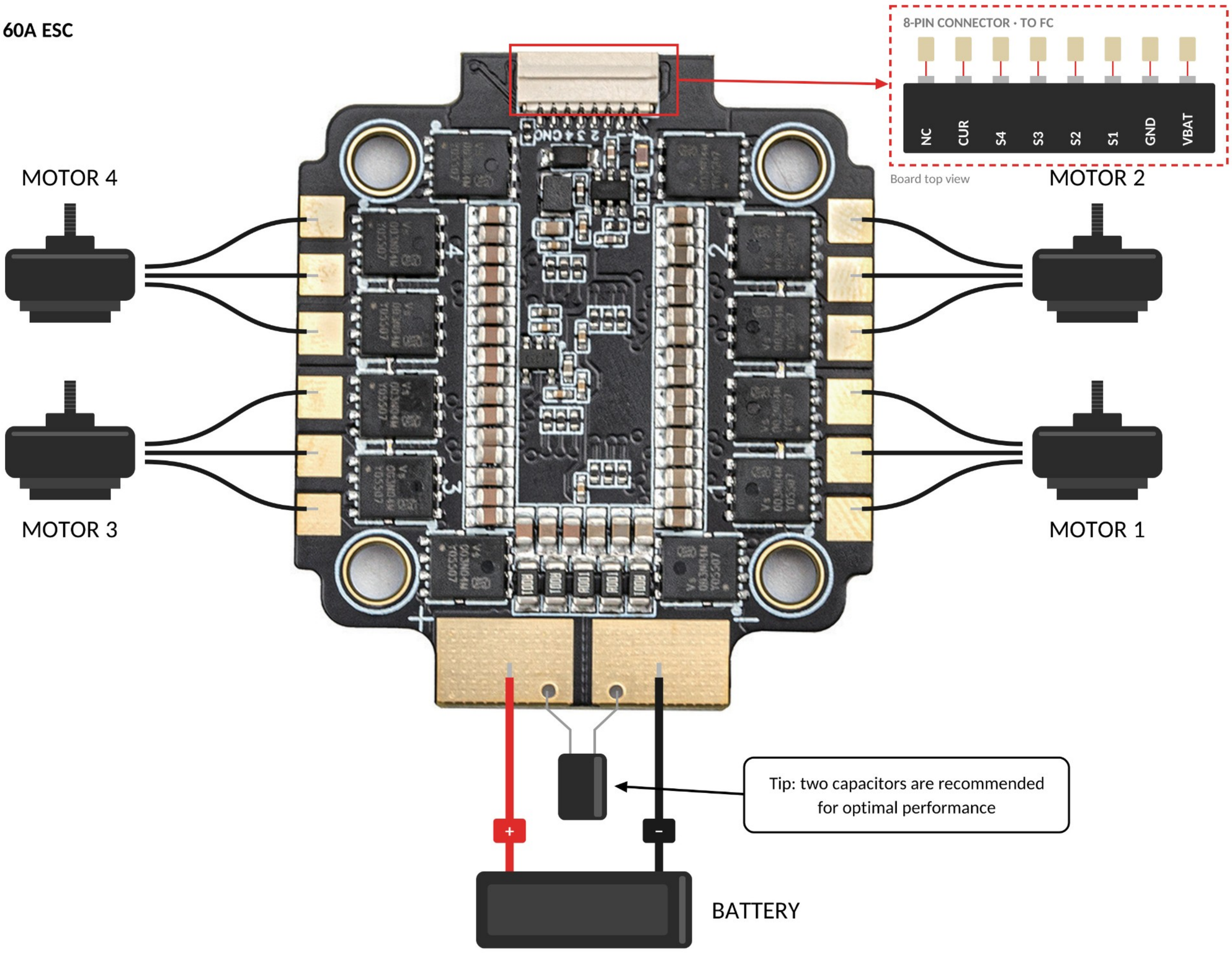
F405 60A ESC
8-PIN CONNECTOR · TO FC
NC
CUR
S4
S3
S2
S1
GND
VBAT
Board top view
MOTOR 4
MOTOR 2
MOTOR 3
MOTOR 1
Tip: two capacitors are recommended for optimal performance
+
-
BATTERY