F405 V3 ICM42688 AM32 60A

ES

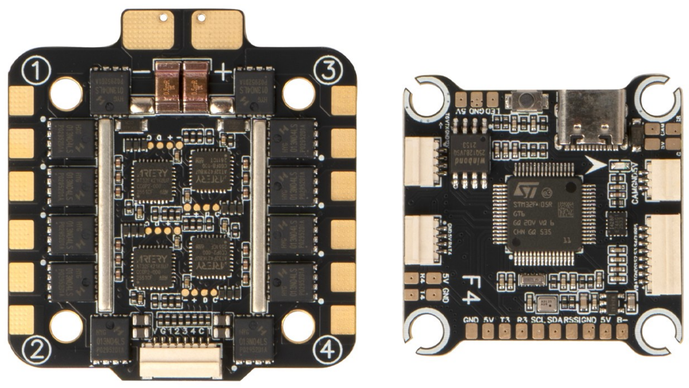

Stack FPV que comprende un controlador de vuelo y ESC 4 en 1. El controlador de vuelo utiliza un MCU STM32F405 con giroscopio ICM42688-P operando a una tasa de actualización de 8 kHz mediante conexión SPI, barómetro SPL06 y acelerómetro integrado. Compatible con firmware Betaflight e INAV con OSD analógico. Cuenta con 5 puertos UART, 1 puerto I2C, 8 salidas de control de motores, interfaz USB Type-C y salidas BEC duales de 5V/2.2A y 12V/2.2A. El ESC 4 en 1 utiliza MCU AT32F421K8U7 con firmware AM32, proporcionando 60A de corriente continua por salida con picos de 70A, compatible con voltaje de entrada de 3-6S. Ambas placas presentan patrón de montaje de 30.5 x 30.5 mm. Incluye capacitor de 1000µF/35V. Opera en temperaturas de -20°C a 40°C.

Detalles del producto	
Modelo	F405 V3 ICM42688 AM32 60A
SKU	5046

FC	
MCU	
FC MCU	STM32F405
Objetivo de firmware	PILOTIXF405V32
Soporte de firmware	Betaflight, INAV
Tipo OSD	OSD analógico
Sensores	
Giro	ICM42688-P
Conexión de giroscopio	SPI
Número de giroscopios	1
Acelerómetro	Incorporado
Barómetro	SPL06
Tasa de actualización del giroscopio	8 kHz
Especificaciones eléctricas	

BEC	5 V @ 2.2 A, 12 V @ 2.2 A
Interfaces	
Salidas de control del motor	8
Protocolos ESC	DShot150, DShot300, DShot600, Multishot, OneShot125, OneShot42, PWM, ProShot1000
DShot bidireccional	sí
Protocolo de receptor	SBUS, CRSF
Botón DFU	sí
Puerto I2C	1
Salida de tira LED	sí
Slot para tarjeta SD	no
Puertos UART	5
Salida del zumbador	sí
Puerto USB	USB Type C
Entradas de video	1
Entrada de video	Análogo
Salida de video	Análogo
Especificaciones mecánicas	
Dimensiones	37 x 37 mm
Montaje	30,5 x 30,5 mm (M3)
Peso	7 g

ESC	
Especificaciones eléctricas	
tipo ESC	4 en 1
Corriente continua	4 x 60 A
Corriente máxima	4 x 70 A
Tensión de entrada	3 - 6S
Condensador incluido	1 x 1000 µF @ 35 V

Conector de alimentación	Pads de soldadura
MCU	
ESC MCU	AT32F421K8U7
Firmware	BLHeli_S, Bluejay
Configurador ESC	Bluejay Configurator
Protocolos ESC	DShot150, DShot300, DShot600, Multishot, OneShot, PWM
DShot bidireccional	sí
Interfaces	
Conector de control	JST-SH 1.0 mm
Soporte de telemetría	Corriente
Cable de salida del motor	Puntos de soldadura
Especificaciones mecánicas	
Dimensiones	49 x 43 mm
Montaje	30,5 x 30,5 mm (M3)
Peso	20 g

Condiciones de operación	
Rango de humedad	20-95 % HR (sin condensación)
Temperatura de funcionamiento	-20 - 40 °C
Temperatura de almacenamiento	-30 - 50 °C
Común	
Contenido del paquete	Bolas amortiguadoras (4x), Control cable, Tornillos (4x), Tuercas (4x), Cable de alimentación, Condensadores de estado sólido, Tubo termocontraíble
Garantía	2 años

Diagrama de cableado del FC

F405 FC · TOP SIDE

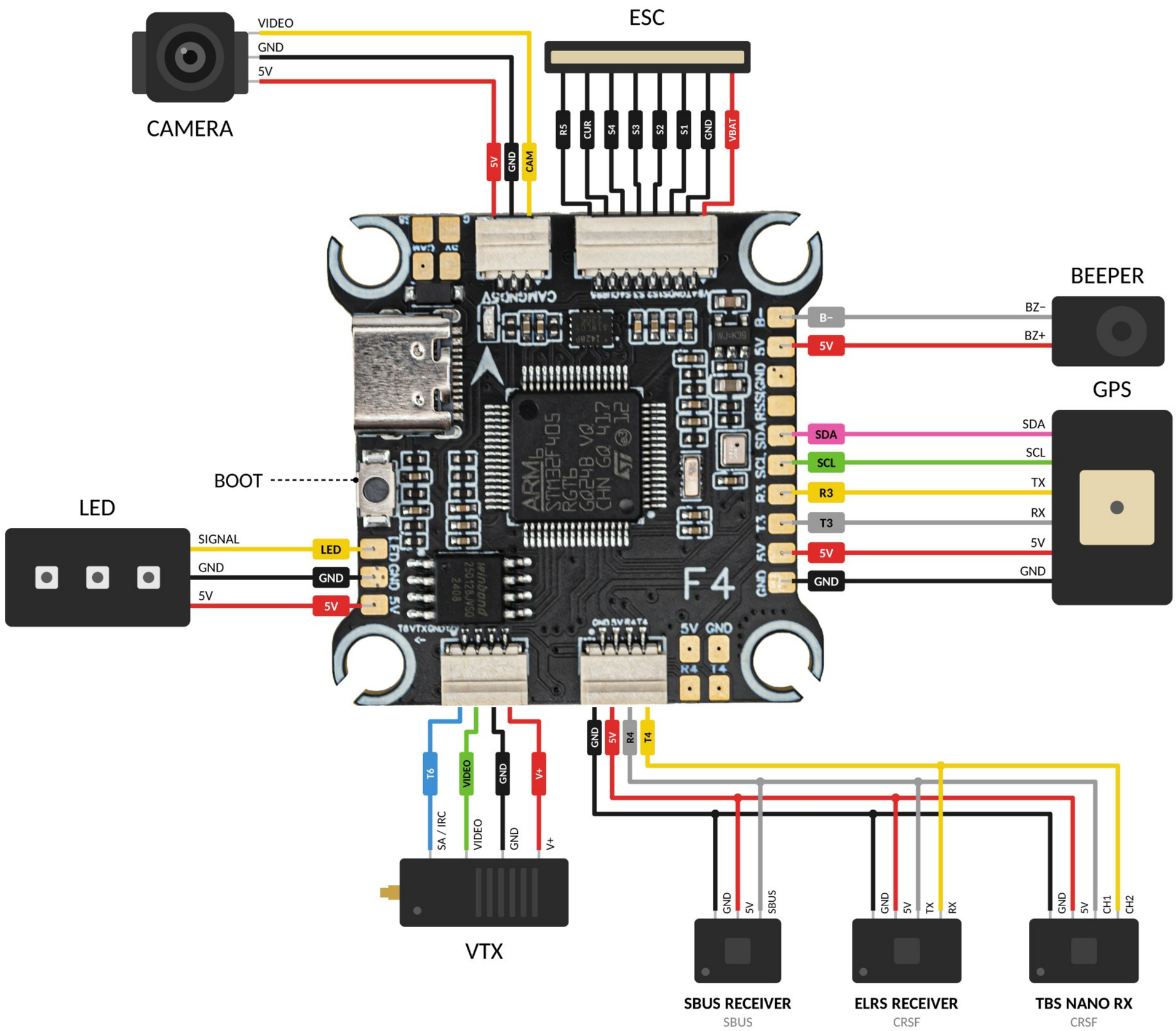

Diagrama de cableado del ESC

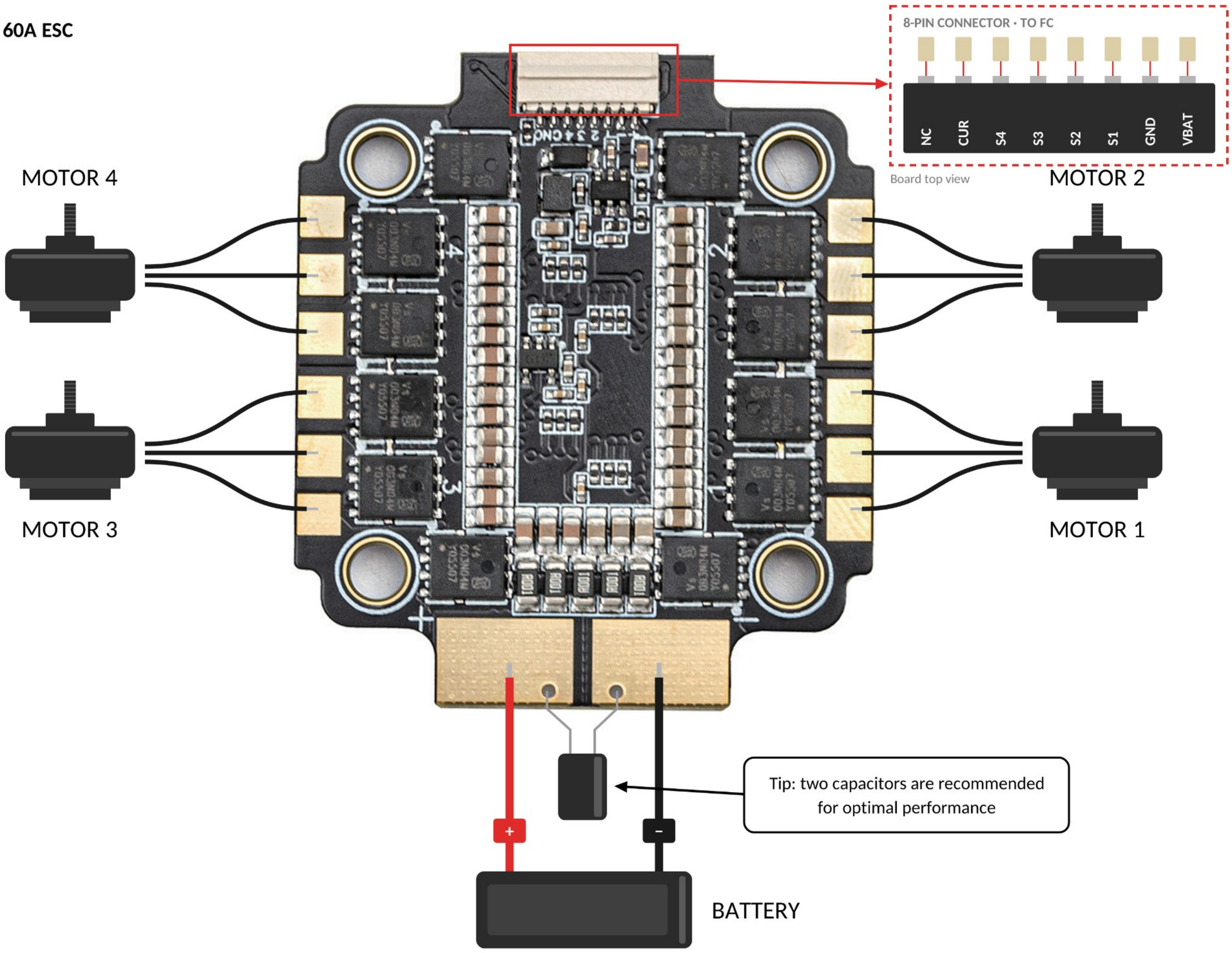
F405 60A ESC
8-PIN CONNECTOR · TO FC
NC
CUR
S4
S3
S2
S1
GND
VBAT
Board top view
MOTOR 4
MOTOR 2
MOTOR 3
MOTOR 1
Tip: two capacitors are recommended for optimal performance
+
-
BATTERY