F405 V3 ICM42688 AM32 60A

DE

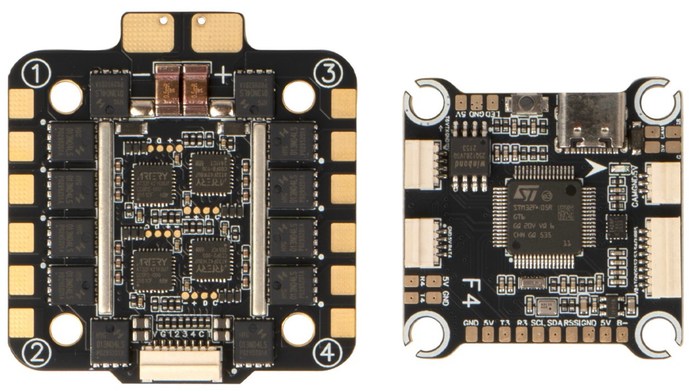

FPV-Stack bestehend aus einem Flight Controller und einem 4-in-1 ESC. Der Flight Controller verwendet einen STM32F405 MCU mit ICM42688-P Gyroskop, das mit 8 kHz Aktualisierungsrate über SPI-Verbindung arbeitet, SPL06 Barometer und integriertem Beschleunigungssensor. Unterstützt Betaflight und INAV Firmware mit analogem OSD. Verfügt über 5 UART-Ports, 1 I2C-Port, 8 Motorsteuerungsausgänge, USB Type-C Schnittstelle und duale BEC-Ausgänge mit 5V/2,2A und 12V/2,2A. Der 4-in-1 ESC verwendet einen AT32F421K8U7 MCU mit AM32 Firmware und liefert 60A Dauerstrom pro Ausgang mit 70A Spitzenstrom, unterstützt 3-6S Eingangsspannung. Beide Platinen haben ein 30,5 x 30,5 mm Lochmuster. Inklusive 1000µF/35V Kondensator. Betriebstemperatur von -20°C bis 40°C.

Produktdetails	
Modell	F405 V3 ICM42688 AM32 60A
SKU	5046

FC	
MCU	
FC MCU	STM32F405
Firmware-Ziel	PILOTIXF405V32
Firmware-Unterstützung	Betaflight, INAV
OSD-Typ	Analoger OSD
Sensoren	
Gyroskop	ICM42688-P
Gyro-Verbindung	SPI
Anzahl der Gyroskope	1
Beschleunigungssensor	Eingebaut
Barometer	SPL06
Gyro-Aktualisierungsrate	8 kHz
Elektrische Spezifikationen	

BEC	5 V @ 2.2 A, 12 V @ 2.2 A
Schnittstellen	
Motorsteuerungsausgänge	8
ESC-Protokolle	DShot150, DShot300, DShot600, Multishot, OneShot125, OneShot42, PWM, ProShot1000
Bi-direktionales DShot	ja
Empfängerprotokoll	SBUS, CRSF
DFU-Taste	ja
I2C-Port	1
LED-Streifen-Ausgang	ja
SD-Kartensteckplatz	nein
UART-Ports	5
Summenlautsprecherausgang	ja
USB-Anschluss	USB Type C
Videoeingänge	1
Videoeingang	Analog
Videoausgabe	Analog
Mechanische Spezifikationen	
Abmessungen	37 x 37 mm
Montage	30,5 x 30,5 mm (M3)
Gewicht	7 g

ESC	
Elektrische Spezifikationen	
ESC-Typ	4 in 1
Durchgehender Strom	4 x 60 A
Spitzenstrom	4 x 70 A
Eingangsspannung	3 - 6S
Kondensator enthalten	1 x 1000 µF @ 35 V

Stromanschluss	Lötpads
MCU	
ESC MCU	AT32F421K8U7
Firmware	BLHeli_S, Bluejay
ESC-Konfigurator	Bluejay Configurator
ESC-Protokolle	DShot150, DShot300, DShot600, Multishot, OneShot, PWM
Bi-direktionales DShot	ja
Schnittstellen	
Steueranschluss	JST-SH 1,0 mm
Telemetrieunterstützung	Strom
Motorausgangsdrähte	Lötpads
Mechanische Spezifikationen	
Abmessungen	49 x 43 mm
Montage	30,5 x 30,5 mm (M3)
Gewicht	20 g

Betriebsbedingungen	
Luftfeuchtigkeitsbereich	20-95 % RH (kein Kondensat)
Betriebstemperatur	-20 - 40 °C
Lagertemperatur	-30 - 50 °C
Allgemein	
Lieferumfang	Stoßdämpfende Kugeln (4x), Control cable, Schrauben (4x), Muttern (4x), Netzkabel, Festkörperkondensatoren, Schrumpfschlauch
Garantie	2 Jahre

FC-Schaltplan

F405 FC · TOP SIDE

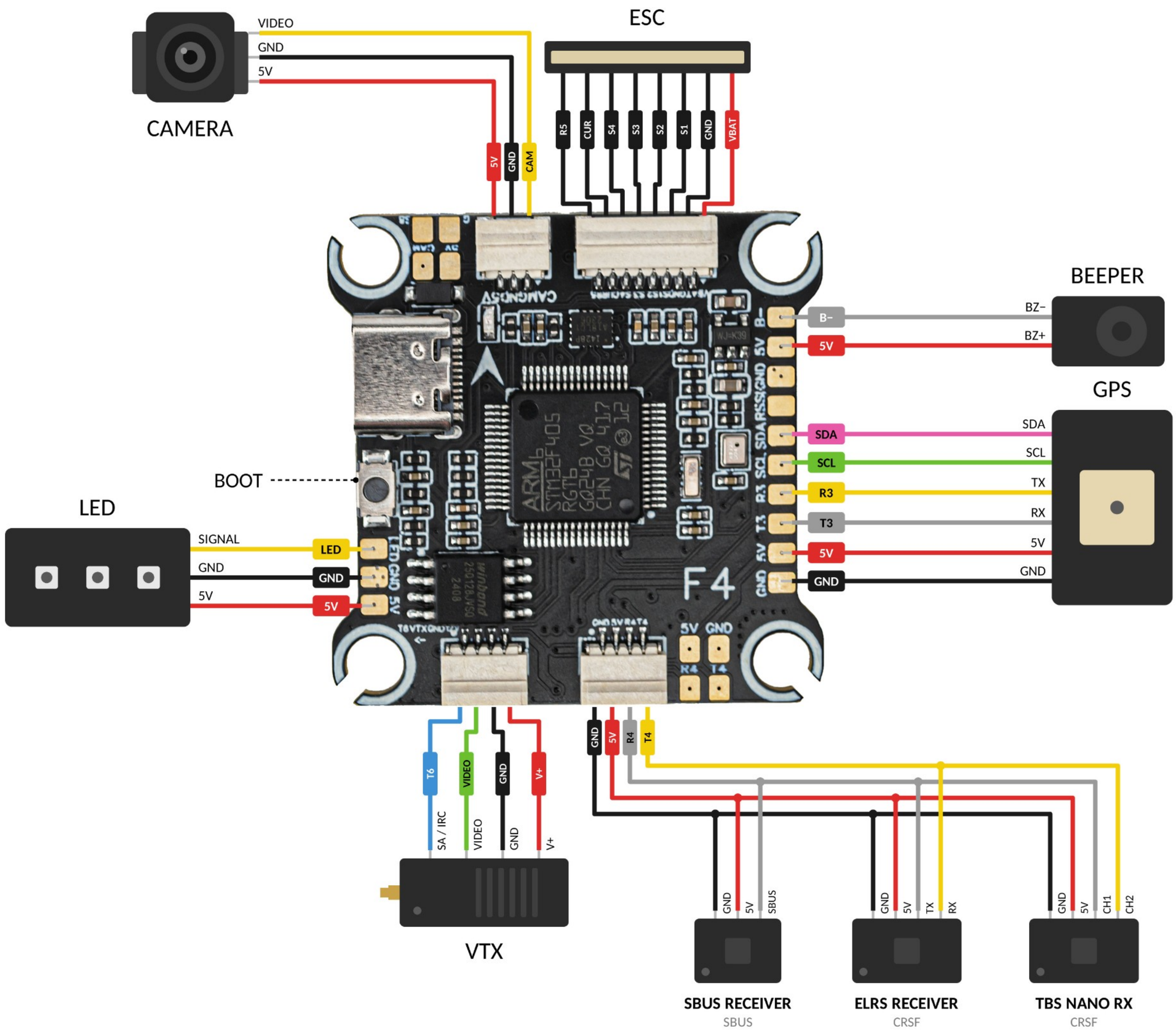

ESC-Schaltplan

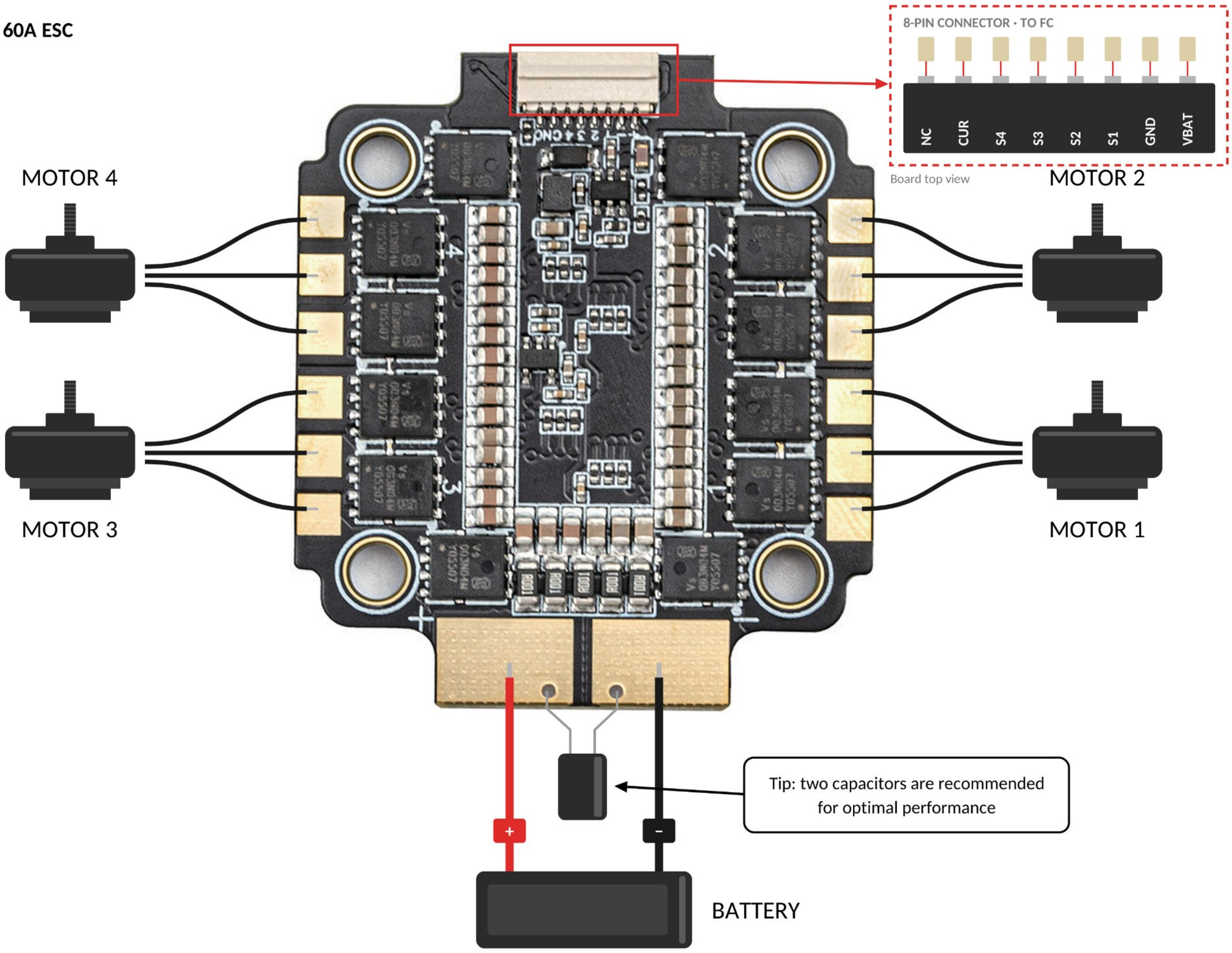
F405 60A ESC
8-PIN CONNECTOR · TO FC
NC
CUR
S4
S3
S2
S1
GND
VBAT
Board top view
MOTOR 4
MOTOR 2
MOTOR 3
MOTOR 1
Tip: two capacitors are recommended for optimal performance
+
-
BATTERY