F405 V3 ICM42688 AM32 60A

CZ

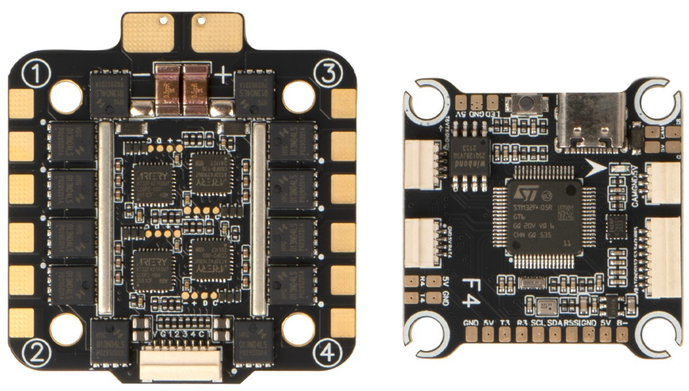

FPV stack obsahující letový kontroler a 4-in-1 ESC. Letový kontroler využívá MCU STM32F405 s gyroskopem ICM42688-P pracujícím na obnovovací frekvenci 8 kHz přes SPI připojení, barometr SPL06 a vestavěný akcelerometr. Podporuje firmware Betaflight a INAV s analogovým OSD. Disponuje 5 UART porty, 1 I2C portem, 8 výstupy pro řízení motorů, rozhraním USB Type-C a duálními BEC výstupy 5V/2,2A a 12V/2,2A. 4-in-1 ESC používá MCU AT32F421K8U7 s firmwarem AM32, poskytující 60A trvalý proud na výstup se špičkou 70A, podporující vstupní napětí 3-6S. Obě desky mají montážní rozteč 30,5 x 30,5 mm. Obsahuje kondenzátor 1000µF/35V. Provozní teplota -20°C až 40°C.

Podrobnosti o produktu	
Model	F405 V3 ICM42688 AM32 60A
SKU	5046

FC	
MCU	
FC MCU	STM32F405
Cíl firmwaru	PILOTIXF405V32
Podpora firmwaru	Betaflight, INAV
Typ OSD	Analog OSD
Senzory	
Gyro	ICM42688-P
Připojení gyroskopu	SPI
Počet gyroskopů	1
Akcelerometr	Vestavěný
Barometr	SPL06
Frekvence aktualizace gyroskopu	8 kHz
Elektrické specifikace	

BEC	5 V @ 2.2 A, 12 V @ 2.2 A
Rozhraní	
Výstupy řízení motoru	8
ESC protokoly	DShot150, DShot300, DShot600, Multishot, OneShot125, OneShot42, PWM, ProShot1000
Obousměrný DShot	ano
Protokol přijímače	SBUS, CRSF
Tlačítko DFU	ano
I2C port	1
Výstup LED pásku	ano
Slot pro SD kartu	ne
UART porty	5
Výstup z bzučáku	ano
USB port	USB Type C
Video vstupy	1
Video vstup	Analogový
Video výstup	Analogové
Mechanické specifikace	
Rozměry	37 x 37 mm
Montáž	30,5 x 30,5 mm (M3)
Hmotnost	7 g

ESC	
Elektrické specifikace	
Typ ESC	4 v 1
Trvalý proud	4 x 60 A
Špičkový proud	4 x 70 A
Vstupní napětí	3 - 6S
Kondenzátor zahrnut	1 x 1000 µF @ 35 V

Napájecí konektor	Pájecí plošky
MCU	
ESC MCU	AT32F421K8U7
Firmware	BLHeli_S, Bluejay
ESC konfigurátor	Bluejay Configurator
ESC protokoly	DShot150, DShot300, DShot600, Multishot, OneShot, PWM
Obousměrný DShot	ano
Rozhraní	
Ovládací konektor	JST-SH 1,0 mm
Podpora telemetrie	Proudní
Vodič výstupu motoru	Svařovací plošky
Mechanické specifikace	
Rozměry	49 x 43 mm
Montáž	30,5 x 30,5 mm (M3)
Hmotnost	20 g

Provozní podmínky	
Rozsah vlhkosti	20–95 % RH (neeskondenzující)
Prevádzková teplota	-20 - 40 °C
Teplota skladování	-30 - 50 °C
Běžný	
Obsah balení	Tlumicí kuličky (4x), Control cable, Šrouby (4x), Matice (4x), Napájecí kabel, Polovodičové kondenzátory, Smršťovací bužírka
Záruka	2 roky

Schéma zapojení FC

F405 FC · TOP SIDE

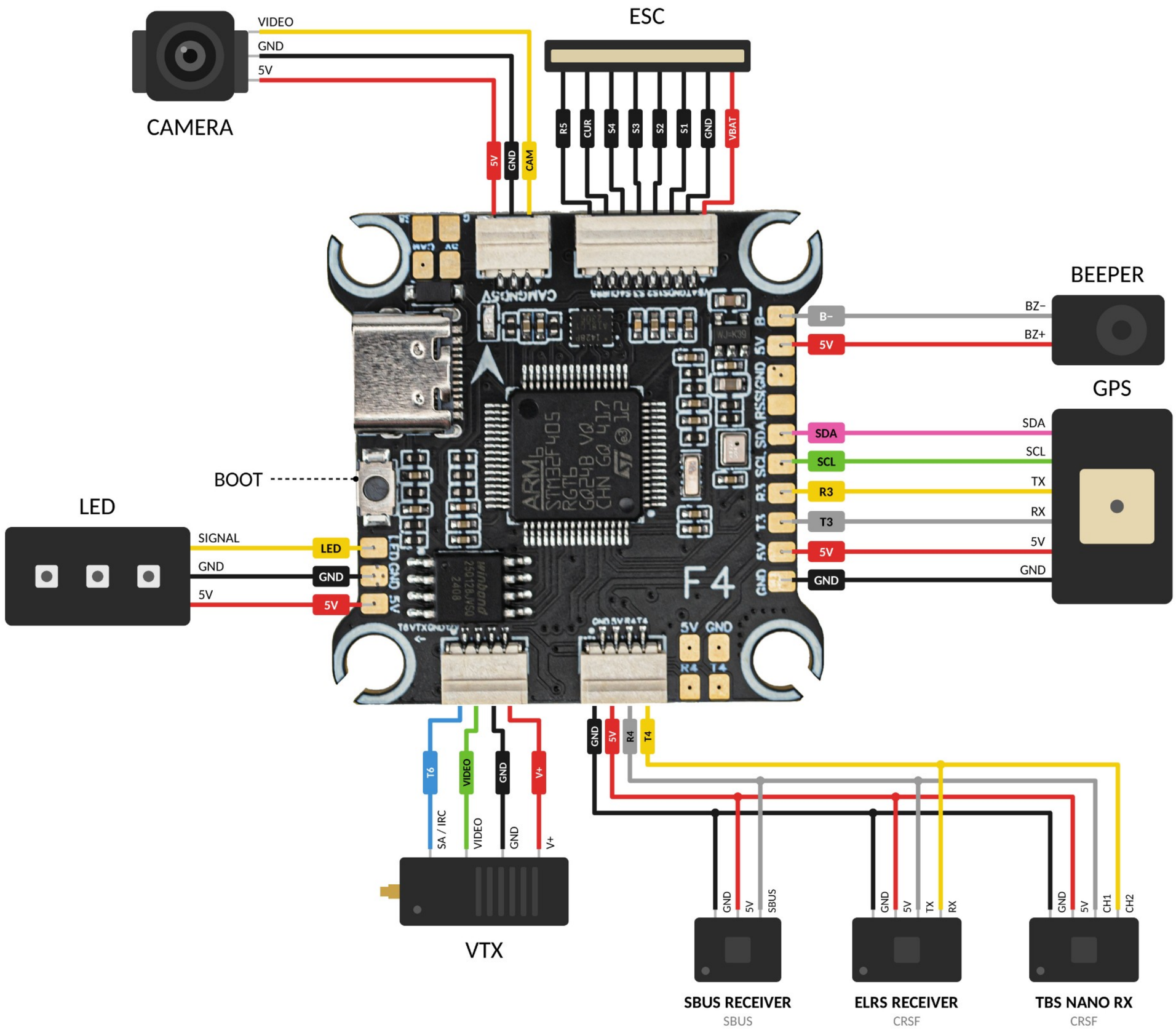

Schéma zapojení ESC

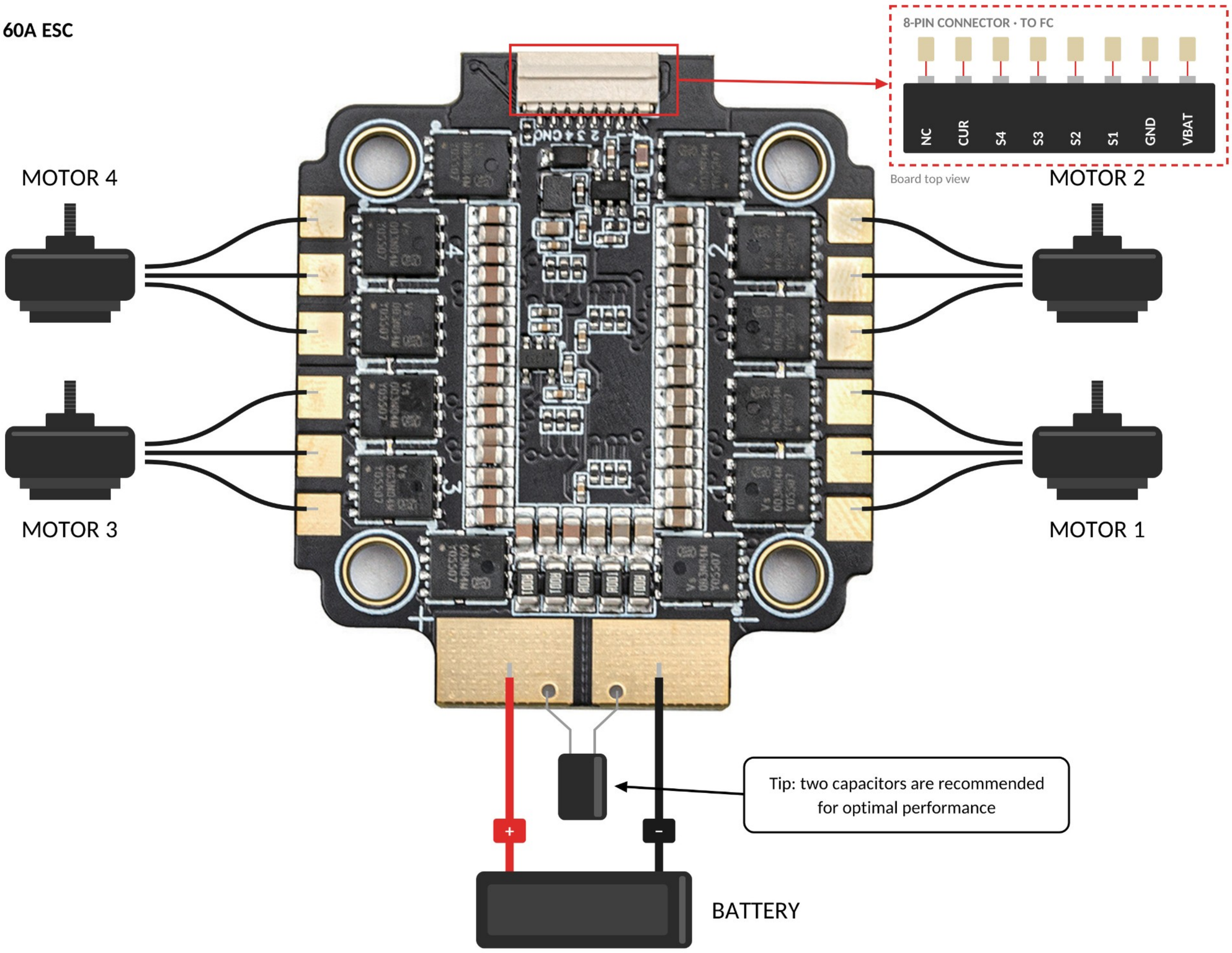
F405 60A ESC
8-PIN CONNECTOR · TO FC
NC
CUR
S4
S3
S2
S1
GND
VBAT
Board top view
MOTOR 4
MOTOR 2
MOTOR 3
MOTOR 1
Tip: two capacitors are recommended for optimal performance
+
-
BATTERY